ІНФОРМАЦІЯ ПРО ПРОДУКТ

BUSHING

Kunststoff Huelse R48-27,5 Ø18 innen

EAN 4031582321746



Зображення може відрізнятися від оригінального продукту

ЕФЕКТИВНІСТЬ

Стійкість до корозії	●●●○○

ОСНОВНІ АТРИБУТИ

Назва продукту	Втулка
Тип	Аксесуар
Електропровідність	Ні
Нержавіюча сталь	Ні
Загальна вага	0,04 kg

ВСТАНОВЛЕННЯ

Тип налаштування	Зменшення Втулка, квадрат
Діаметр Болт	18 mm
Довжина Болт	62 mm

© Copyright 2026 TENTE International GmbH

BUSHING

Kunststoff Huelse R48-27,5 Ø18 innen

EAN 4031582321746

Номер замовлення 00023608

Креслення продукту

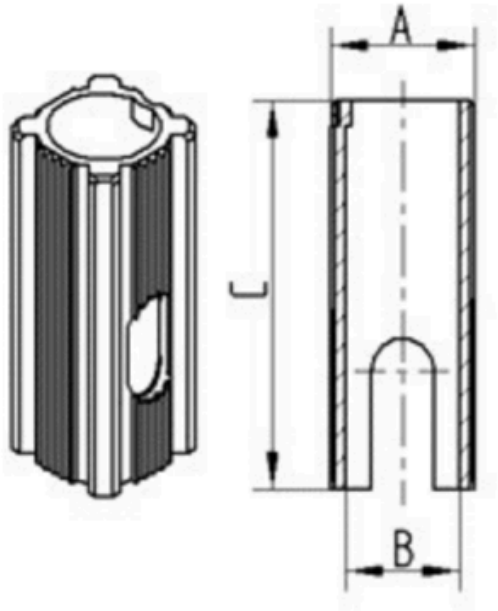

Bezeichnung	A	B	C
R48-22,5-Φ18	22,6	Φ18	62
R48-27,5-Φ18	27,5	Φ18	62
R48-27-Φ22	27	Φ22	45
R48-32-Φ22	32	Φ22	45
R48-36-Φ22	36	Φ22	60
R48-32-Φ28	32	Φ28	45
R48-33,65-Φ28	33,65	Φ28	45
R48-36-Φ28	36	Φ28	60

© Copyright 2026 TENTE International GmbH