PRODUKTINFORMATION

# ALPHA

## 3477UFR200P63

EAN 4031582305975



Billedet kan afvige fra det oprindelige produkt

### YDEEVNE

| | |
|---|---|
| Rullemodstand | ●●●●○ |
| Kørselsstøj | ●●●●○ |
| Abrasion | ●●●○○ |
| Rustbeskyttelse | ●●●○○ |

### PRIMÆRE EGENSKABER

| | |
|---|---|
| Produktnavn | Alpha |
| Type | Drejeligt Hjul med Totalbremse |
| Standard | EN12532 – Transportudstyr |
| Belastning ved 4 km/t | 400 kg |
| Elektrisk ledende | Nej |
| Rustfri | Nej |
| Belastning Statisk | 800 kg |
| Temperaturområde (minimum) | -20 °C |
| Temperaturområde (maksimum) | 80 °C |
| Byggehøjde | 240 mm |
| Samlet bredde | 96 mm |
| Samlet vægt | 2,99 kg |

### GAFFEL

| | |
|---|---|
| Materialer til boliger | Stålplade, tung |
| Gaffel Form | Bred |
| Drejekrans | Drejekrans med dobbelt kuglekrans |
| Farve | Blå-kromatiseret |
| Udladning | 55 mm |
| Udfaldsradius | 167 mm |
| Udfaldsdiameter | 334 mm |
| Dome-diameter | 96 mm |

### HJUL

| | |
|---|---|
| Tread hardness | blød |
| Fælgmateriale | Polyamid |
| Hjulbanemateriale | Elastisk dæk, uden afsmitning, vulkaniseret |
| Leje | Rulleleje |
| Aksel | Skruet med møtrik |
| Hjul farve | Sølvgrå (RAL7001) |
| Trådfang | Uden trådfang |
| Diameter | 200 mm |
| Hjulbane bredde | 46 mm |
| Fælgbredde | 46 mm |
| Hårdhed af Hjulbane (A) | 63 Shore A |

### MONTERING

| | |
|---|---|
| Monteringstype | Rektangulær plade |
| Pladelængde | 137 mm |
| Pladebredde | 105 mm |
| Længde på pladehul (minimum) | 75 mm |
| Længde på pladehul (maksimum) | 80 mm |
| Pladehulbredde (minimum) | 75 mm |
| Pladehullets bredde (maksimum) | 105 mm |
| Pladehullets diameter | 11 mm |

© Copyright 2026 TENTE International GmbH

# ALPHA

3477UFR200P63

EAN 4031582305975

Bestillingsnummer 00005960

**Produkttegninger**

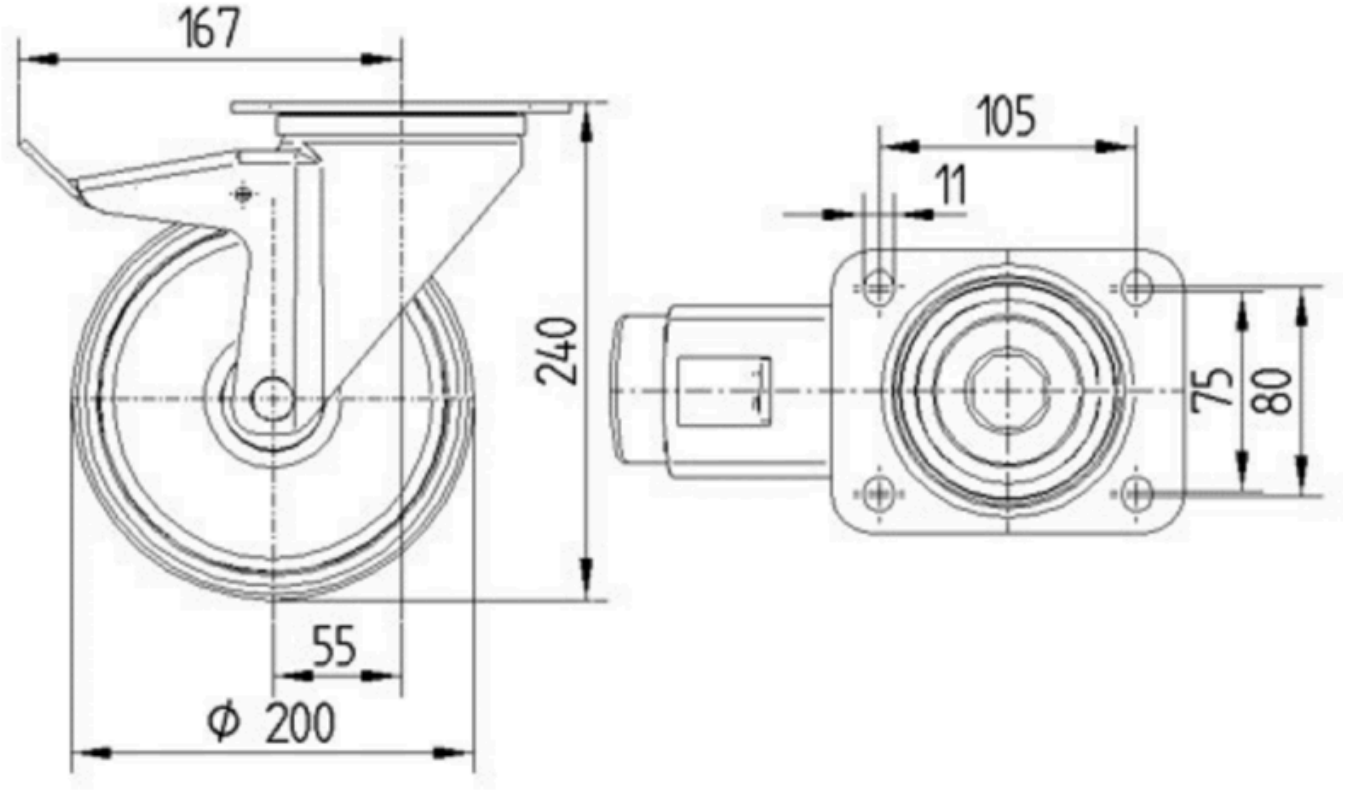


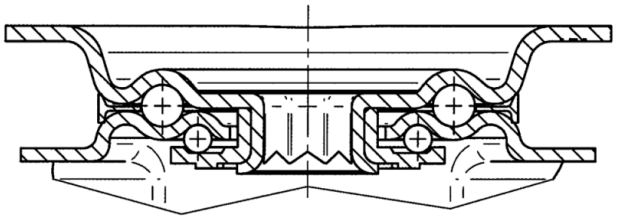

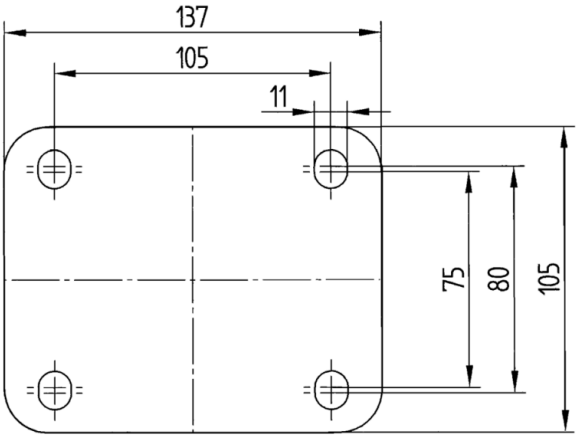


© Copyright 2026 TENTE International GmbH