PRODUCTINFORMATIE

AGILA TWIN

2975DIK050P30-11

EAN 4031582302783



Afbeelding kan verschillen van het oorspronkelijke product

PRESTATIES

Rolprestaties	●●●○○
Bewegingsgeluid	●●●●○
Verloop	●●●○○
Corrosieweerstand	●●●○○

KERNKENMERKEN

Productnaam	Agila twin
Type	Zwenkwiel met wielrem
Standaard	EN12530 - Apparaten zwenkwielen
Draagvermogen bij 3 km/u	60 kg
Elektrisch geleidend	Nee
Roestvrij	Nee
Statisch Draagvermogen	120 kg
Temperatuurbereik (minimaal)	-20 °C
Temperatuurbereik (maximaal)	85 °C
Totale hoogte	69 mm
Totale breedte	57 mm
Totaal gewicht	0,36 kg

VORK

Materiaal van de behuizing	Staalplaat, medium
Vork Vorm	Dubbele vorkwiel
Zwenklager	Dubbele kogeldraaikrans
Kleur	Blauw gepassiveerd
Offset	25 mm
Zwenk radius	77 mm
Uitzwenking	155 mm
Diameter koepel	53 mm

WIEL

Wielkern materiaal	Staalplaat
Materiaal loopvlak	Massief rubber, niet-markerend
Lager	Konuskogellager
Kleur Wiel	Blauw gepassiveerd
Afdekkapjes	Met afdekkapjes
Diameter	50 mm
Breedte Loopvlak	19 mm
Breedte wielkern	19 mm
Hardheid van het loopvlak (A)	80 Shore A

BEVESTIGING

Type bevestiging	Boutgat
Diameter boutgat diameter	11 mm

© Copyright 2026 TENTE International GmbH

AGILA TWIN

2975DIK050P30-11

EAN 4031582302783

Bestelnummer 00030577

Producttekeningen

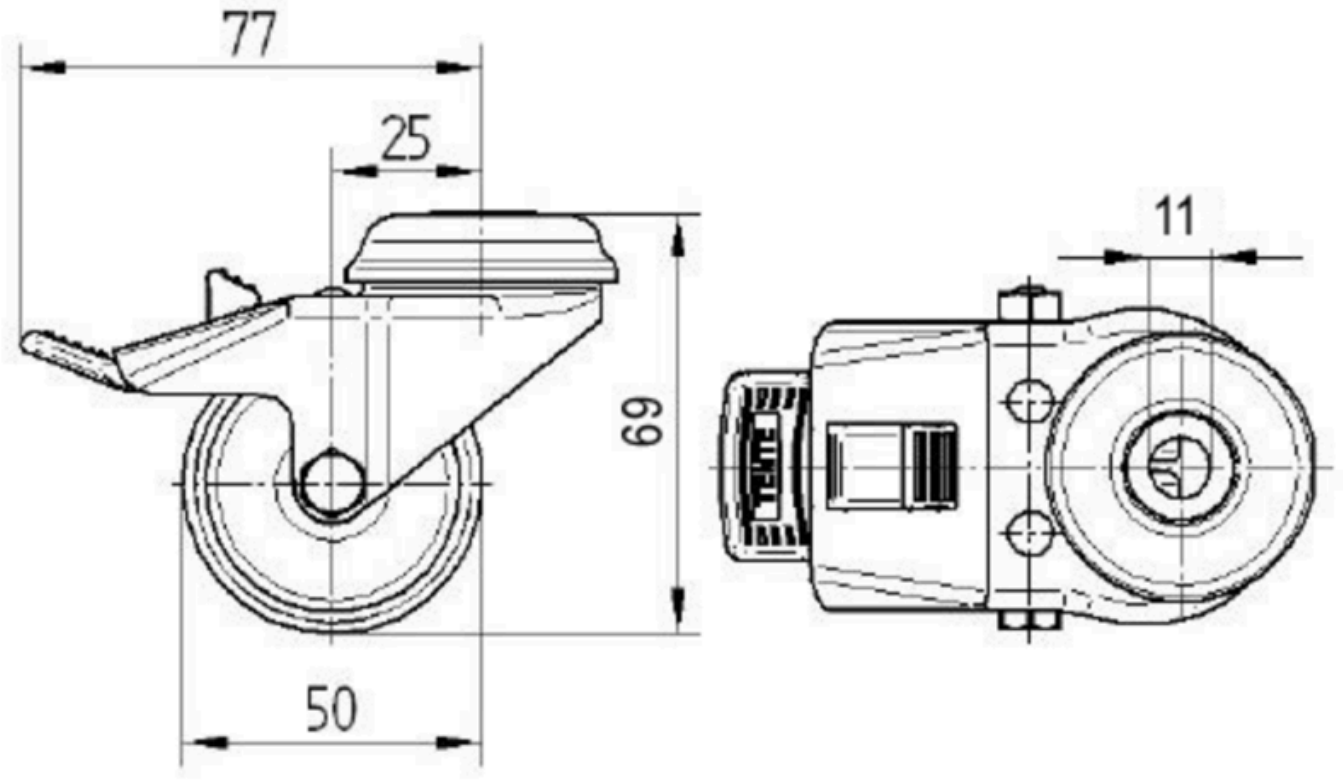

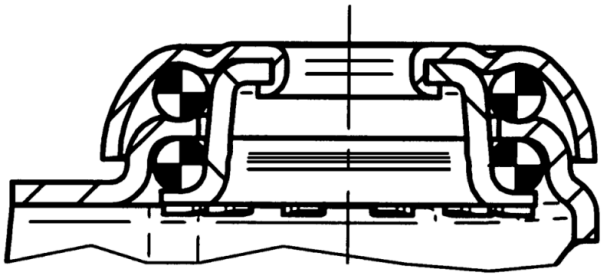

© Copyright 2026 TENTE International GmbH