ИНФОРМАЦИЯ ЗА ПРОДУКТА

DURATECH

MOP 150x80-Ø35 HL90

EAN 4031582320039



Изображението може да се различава от оригиналния продукт

ИЗПЪЛНЕНИЕ

Производителност на ролката	●●●●●
Шум от движение	●●○○○
Привличане	●●●●●
Устойчив на корозия	●●●○○

ОСНОВНИ АТРИБУТИ

Име на продукта	Duratech
Тип	Колело
Стандартен	EN12533 – Тежкотоварни колела
Товароносимост при 4 км/ч	3600 kg
Товароносимост при 6 км/ч	3000 kg
Електропроводим	Не
Неръждаемост	Не
Статичен Товароносимост	6000 kg
Температурен диапазон (минимален)	-40 °C
Температурен диапазон (максимален)	80 °C
Общо тегло	2.03 kg

КОЛЕЛО

Материал на тялото	Полиамид, супер тежък
Материал на реазбата	Идентично с тяло на Колело
Лагер	Прецизен сачмен лагер
Цвят на Колело	Естествено бяло
Предпазители за резби	Без предпазно устройство за резба
Диаметър	150 mm
Ширина на Резба	80 mm
Диаметър на отворите Ос	35 mm
Дължина на центъра	90 mm
Ширина на тялото	80 mm
Твърдост на Резба (D)	75 Бръснач D
Тип лагер	6207

© Copyright 2026 TENTE International GmbH

DURATECH

MOP 150x80-Ø35 HL90

EAN 4031582320039

Номер на поръчката 00830848

Чертежи на продукта

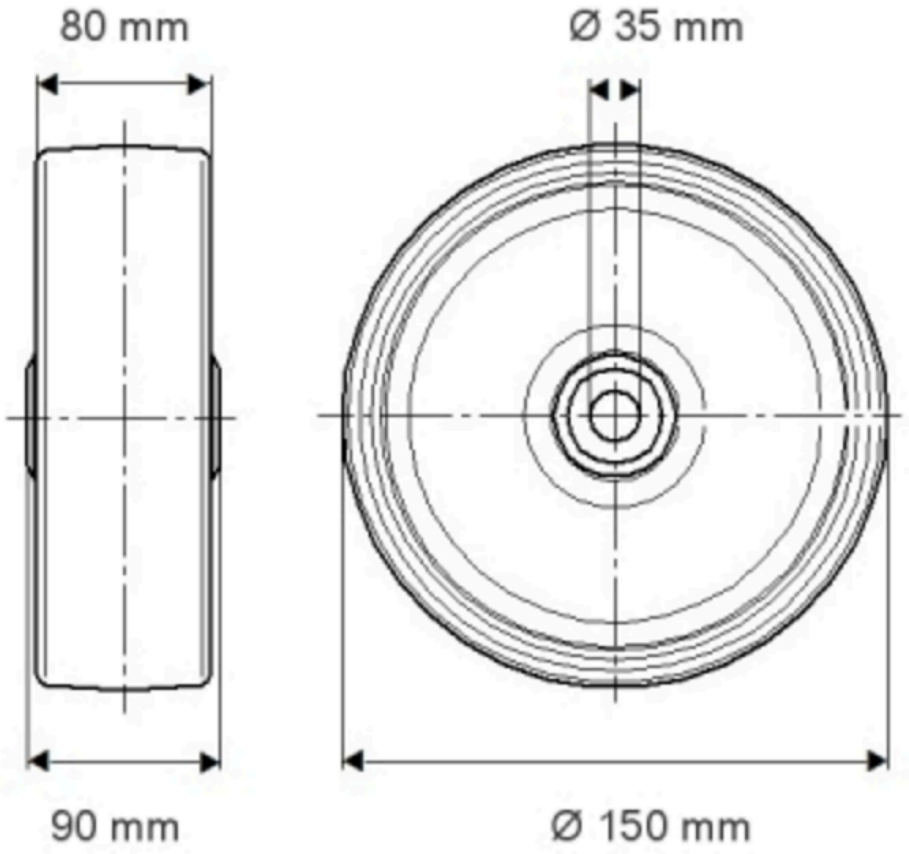

© Copyright 2026 TENTE International GmbH

DURATECH

MOP 150x80-Ø35 HL90

EAN 4031582320039

Номер на поръчката 60830848

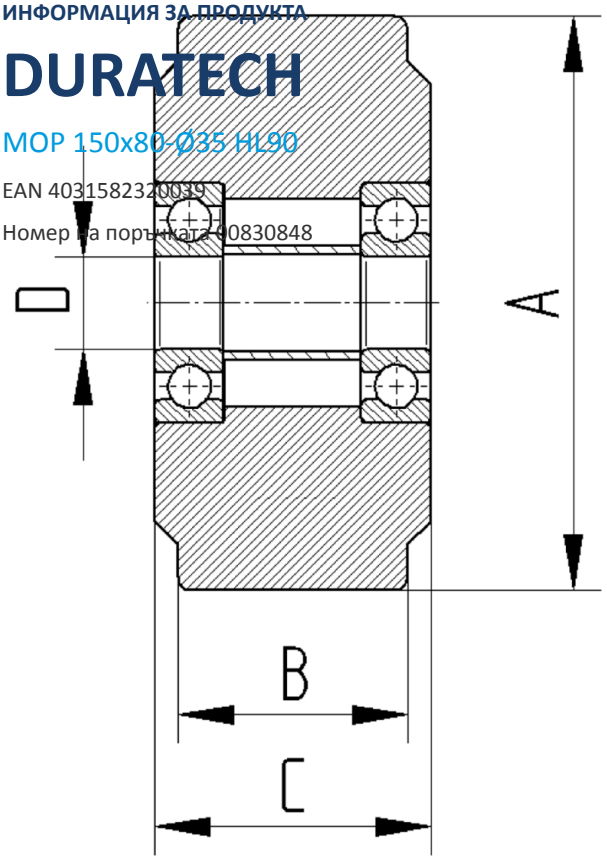

© Copyright 2026 TENTE International GmbH