产品信息

DURATECH

TOP 080x60-Ø20 HL60

EAN 4031582365436



图片可能与原产品不同

表现

滚动性能	●●●●●
运动噪音	●●○○○
损耗	●●●●●
耐腐蚀性	●●●○○

核心属性

产品名称	Duratech
外壳类型	轮子
标准	EN12533 - 重载脚轮
4 公里/小时的载重	600 kg
6 公里/小时的载重	500 kg
导电	否
不锈	否
静态载重	1000 kg
温度范围（最低）	-40 °C
最高温度范围	80 °C
总重量	0.44 kg

轮子

轮体材料	聚酰胺，重
胎面材料	与轮子体相同
轴承	精密滚珠轴承
轮子颜色	天然白色
侧盖	无螺纹护罩
直径	80 mm
胎面宽度	60 mm
轴孔直径	20 mm
中心长度	60 mm
轮体宽度	60 mm
胎面硬度 （D）	75 岸 D
轴承类型	6204

© Copyright 2026 TENTE International GmbH

DURATECH

TOP 080x60-Ø20 HL60

EAN 4031582365436

订单号 00860864

产品图纸

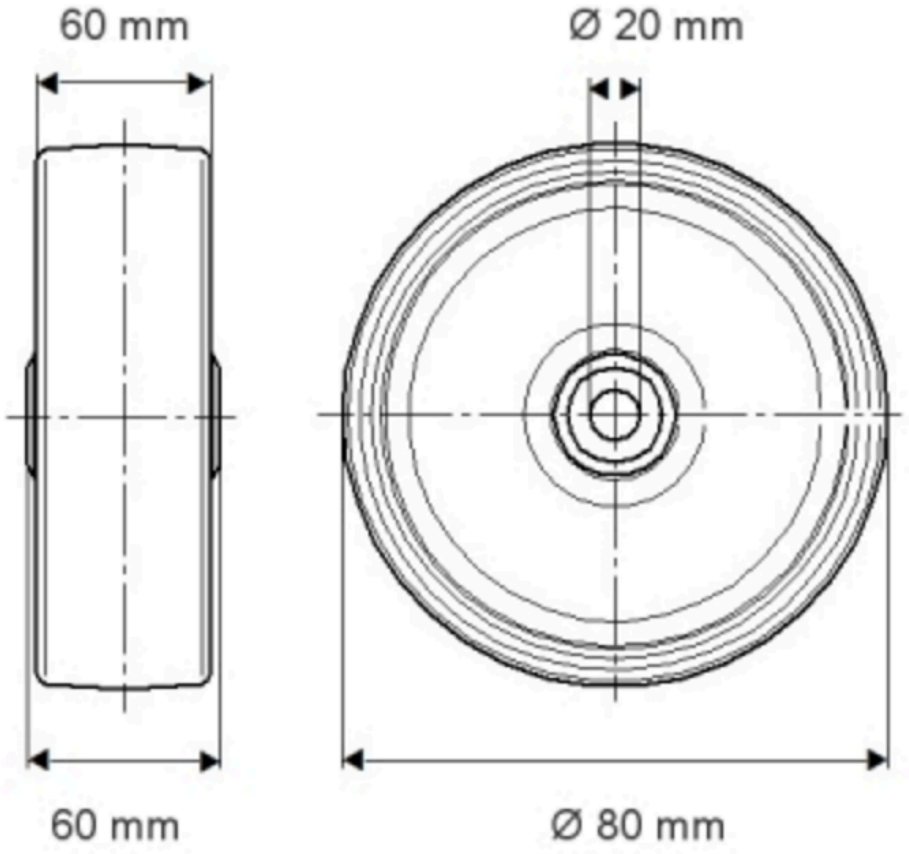

© Copyright 2026 TENTE International GmbH

DURATECH

TOP 080x60-Ø20 HL60

EAN 4031582365436

订单号 0086086

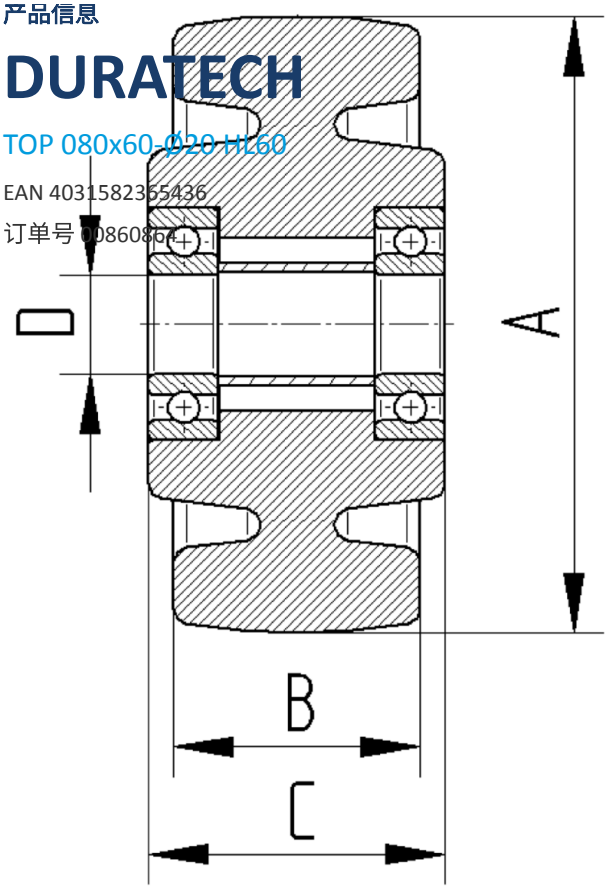

© Copyright 2026 TENTE International GmbH