INFORMAȚII DESPRE PRODUS

PURETECH

PVR 125x37-Ø12 HL44

EAN 4031582321265



Imaginea poate fi diferită de produsul original

PERFORMANȚĂ

Performanța rolei	●●●○○
Zgomot de mișcare	●●●●○
Atriție	●●●○○
Rezistență la coroziune	●●●○○

ATRIBUTELE DE BAZĂ

Nume produs	Puretech
Tip	Roată
Standard	EN12532 - Echipament de transport
Capacitate de încărcare la 4 km/h	100 kg
Conductiv electric	Nu
Inoxidabil	Nu
Capacitate de încărcare statică	200 kg
Interval de temperatură (minim)	-20 °C
Interval de temperatură (maxim)	60 °C
Greutate totală	0,47 kg

ROATĂ

Material pentru corp	Polipropilenă
Material al benzii de rulare	Cauciuc solid, negru
Lagăr	Rulment cu role
Roată	Negru grafit (RAL9011)
Protecție pentru filet	Fără protecție pentru filet
Diametru	125 mm
Benză de rulare	37 mm
Diametrul găurii Axă	12 mm
Lungime butuc	44 mm
Lățimea corpului	37 mm
Duritatea benzii de Benză de rulare (A)	80 Pe malul A

© Copyright 2026 TENTE International GmbH

PURETECH

PVR 125x37-Ø12 HL44

EAN 4031582321265

Numărul de comandă 00030955

Desene ale produsului

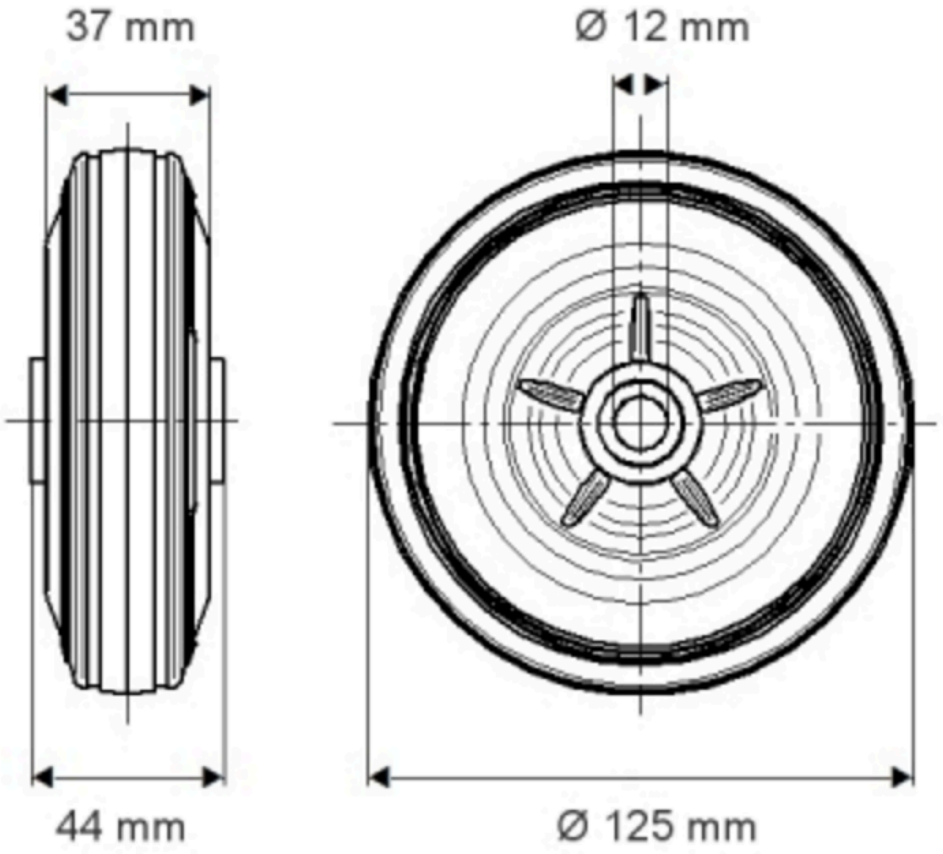

© Copyright 2026 TENTE International GmbH