INFORMACJE O PRODUKCIE

KAPPA

9682FTP300P64-80

EAN 4031582430615



Obraz może różnić się od oryginalnego produktu

WYDAJNOŚĆ

Wydajność rolek	●●●●○
Hałas ruchowy	●●●○○
Odejście	●●●●○
Odporność na korozję	●●●○○

PODSTAWOWE ATUTY

Nazwa produktu	Kappa
Typ	Kółko obrotowe z Blokada pełna, Przód kółka
Standardowy	EN12533 — Kółka do dużych obciążeń
Nośność przy 4 km/h	2400 kg
Nośność przy 6 km/h	2000 kg
Przewodzące prąd elektryczny	Nie
Nierdzewne	Nie
Nośność statyczne	4800 kg
Zakres temperatur (minimalny)	-20 °C
Zakres temperatur (maksymalny)	60 °C
Wysokość całkowita	355 mm
Waga całkowita	19,01 kg

OBUDOWA

Materiał obudowy	Żeliwo lub kute żelazo, ciężkie
Kształt Widelec	Poszerzane, Wzmacniane
Łożysko obrotowe	Dwa wyścigi kulkowe, Wzmacniane lub Nierdzewne
Wysięg	70 mm
Zasięg działania koła	452 mm
Lubrication nipple	1

KOŁO

Materiał ciała	Żeliwo
Materiał bieżni	Poliuretan, Odlewane
Łożysko	Łożysko kulkowe precyzyjne
Oś	Przykręcane za pomocą nakrętki
Osłony gwintu	Z osłoną gwintu
Średnica	300 mm
Szerokość Bieżnia	80 mm
Twardość Bieżnia (A)	92 Shore A

MOCOWANIE

Typ mocowania	Płytka prostokątna
Długość płytki	175 mm
Szerokość płytki	140 mm
Długość otworu w płytce (maksymalna)	140 mm
Szerokość otworu w płytce (maksymalna)	105 mm
Średnica otworu płytki	15 mm

© Copyright 2026 TENTE International GmbH

KAPPA

9682FTP300P64-80

EAN 4031582430615

Rysunki produktu

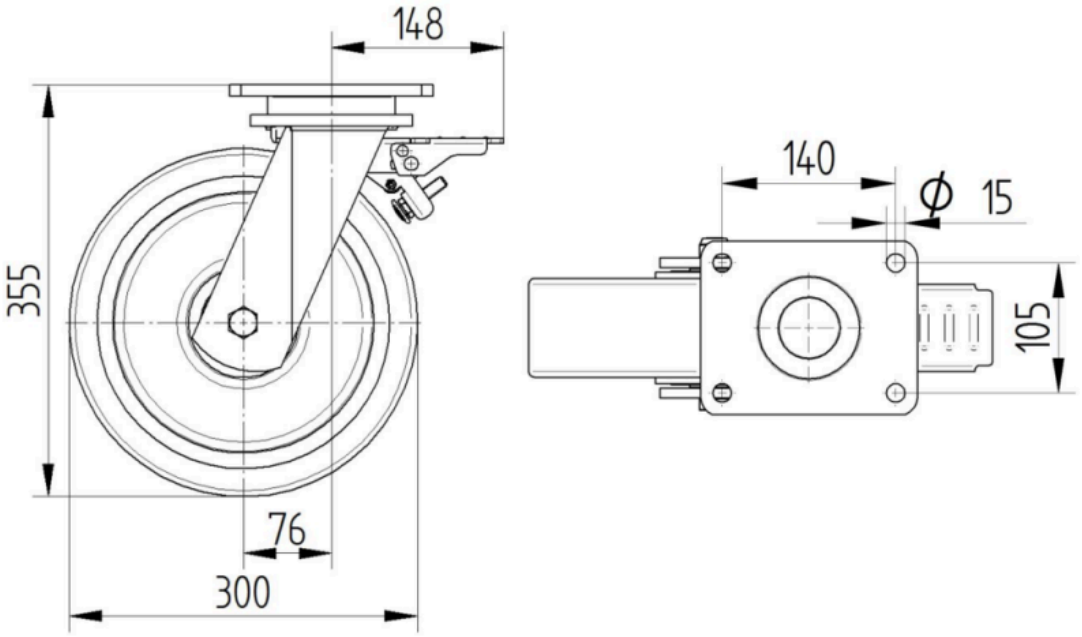

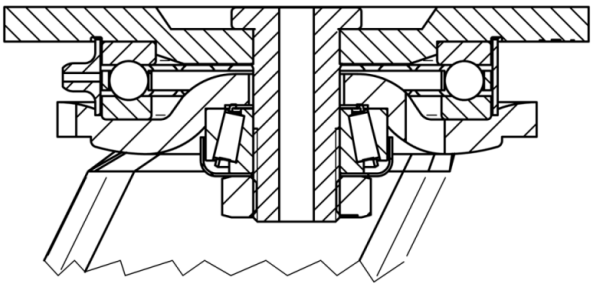

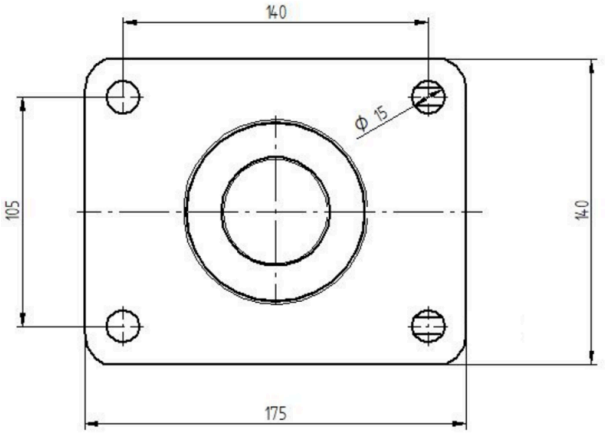

© Copyright 2026 TENTE International GmbH