PRODUCTINFORMATIE

SUPRATECH

PJP 050x18-Ø6,2 HL22

EAN 4031582409130



Afbeelding kan afwijken van het oorspronkelijke product

WIEL

Materiaal wielkern	Polypropyleen
Materiaal loopvlak	Thermoplastisch rubber
Lagering	Precisie kogellagers
Wielkleur	Zilvergrijs (RAL7001)
Afdekkapjes	Met draadbeschermer
Diameter	50 mm
Breedte Loopvlak	18 mm
Diameter Asgat	6,2 mm
Naaflengte	22 mm
Breedte wielkern	18 mm
Hardheid van het Loopvlak (A)	87 Shore A

PRESTATIES

Rolprestaties	●●●○○
Bewegingsgeluid	●●●○○
Slijtage	●●●○○
Corrosiebestendigheid	●●●○○

KERNKENMERKEN

Productnaam	Supratech
Type	Wiel
Standaard	EN12530 - Hulpmiddelen zwenkwielen
Draagvermogen bij 3 km/h	40 kg
Elektrisch geleidend	Nee
Roestvrij	Nee
Statisch draagvermogen	80 kg
Temperatuurbereik (minimaal)	-40 °C
Temperatuurbereik (maximaal)	80 °C
Totaal gewicht	0,05 kg

© Copyright 2026 TENTE International GmbH

SUPRATECH

PJP 050x18-Ø6,2 HL22

EAN 4031582409130

Bestelnummer 00061242

Producttekeningen

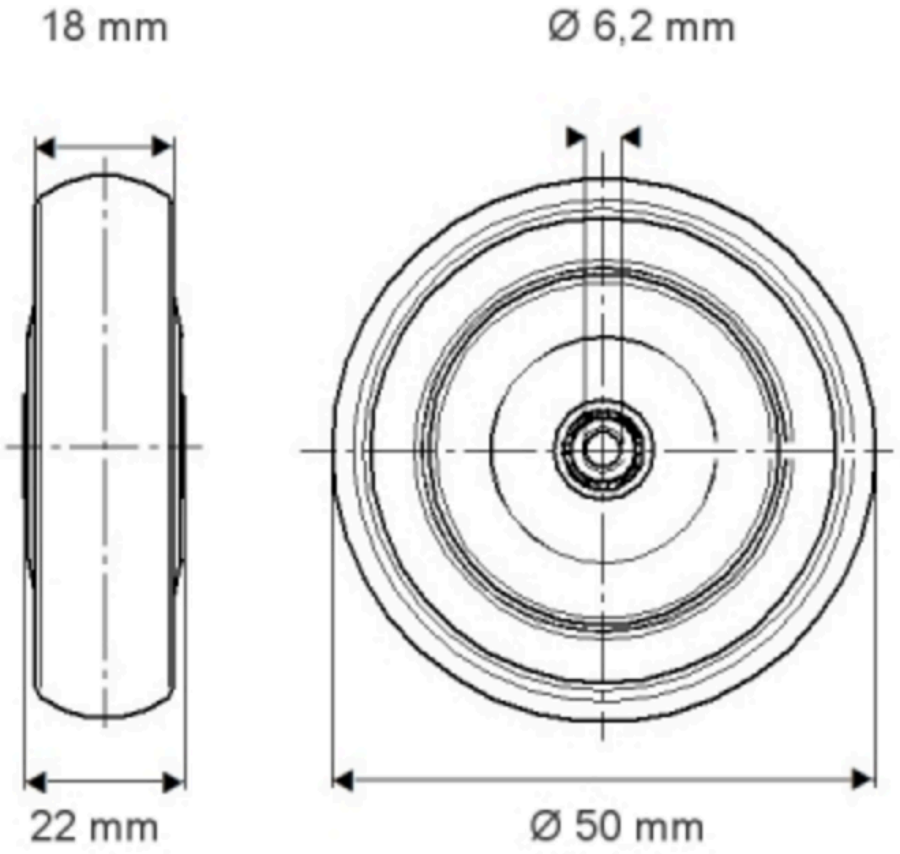

© Copyright 2026 TENTE International GmbH