INFORMACIÓ DE PRODUCTE

BASETECH

POR 108x36-Ø12 HL44,4

EAN 4031582320794



La imatge pot diferir del producte original.

ACTUACIÓ

Actuació Roll	●●●○○
El soroll del moviment	●●●○○
Atràcia	●●●●○
Resistència a a la corrosió	●●●○○

ATRIBUCIONS BÀSIQUES

Nom del producte	Basetech
Tipus	Aro
Tracidad de carga a 4 km/h	160 kg
Conducció elèctrica	No
Inoxidable	No
Tracidad de carga estàtica	320 kg
Temperatura (mínim)	-20 °C
Temperatura màxima (màxim)	60 °C
Pes total	0,15 kg

RODA

Material corporal	Polipropilè
Material de la banda de rodadura	Identitari amb el cos de Roda
El Bearing	Roamiento de rodillos
Roda de color	Grafit negre (RAL9011)
Protectors de fil	Sense vigilància
Diametralització	108 mm
Banda de rodadura ample	36 mm
El forat Eix Diàmetre del forat	12 mm
Longitud del cub	44,4 mm
Corporació ample	36 mm
La duresa del Banda de rodadura (D)	65 Shore D

© Copyright 2026 TENTE International GmbH

BASETECH

POR 108x36-Ø12 HL44,4

EAN 4031582320794

Número de comanda 00030953

Plànols del producte

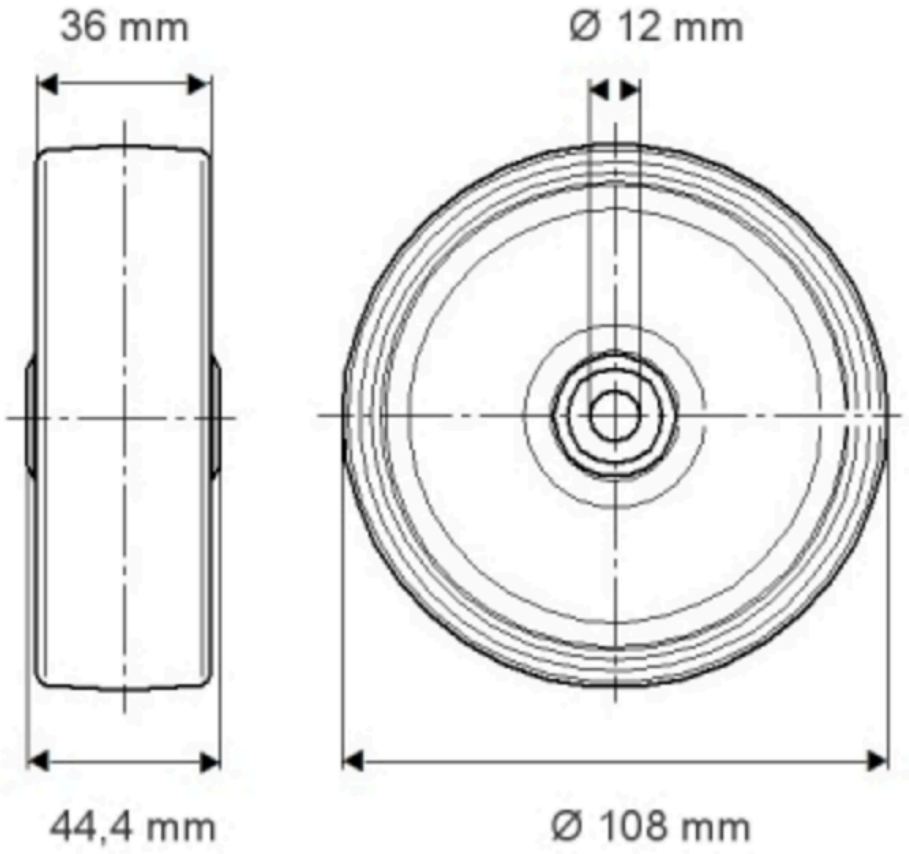

© Copyright 2026 TENTE International GmbH