PRODUCTINFORMATIE

DURATECH

TOP 080x60-Ø20 HL60

EAN 4031582365436



Afbeelding kan afwijken van het oorspronkelijke product

PRESTATIES

Rolprestaties	●●●●●
Bewegingsgeluid	●●○○○
Slijtage	●●●●●
Corrosiebestendigheid	●●●○○

KERNKENMERKEN

Productnaam	Duratech
Type	Wiel
Standaard	EN12533 - Zwaarlast wielen
Draagvermogen bij 4 km/h	600 kg
Draagvermogen bij 6 km/h	500 kg
Elektrisch geleidend	Nee
Roestvrij	Nee
Statisch draagvermogen	1000 kg
Temperatuurbereik (minimaal)	-40 °C
Temperatuurbereik (maximaal)	80 °C
Totaal gewicht	0,44 kg

WIEL

Materiaal wielkern	Polyamide, zwaar
Materiaal loopvlak	Identiek aan Wiel
Lagering	Precisie kogellagers
Wielkleur	Natuurlijk wit
Afdekkapjes	Zonder schroefdraadbeschermer
Diameter	80 mm
Breedte Loopvlak	60 mm
Diameter Asgat	20 mm
Naaflengte	60 mm
Breedte wielkern	60 mm
Hardheid van het Loopvlak (D)	75 Shore D
Type lager	6204

© Copyright 2026 TENTE International GmbH

DURATECH

TOP 080x60-Ø20 HL60

EAN 4031582365436

Bestelnummer 00860864

Producttekeningen

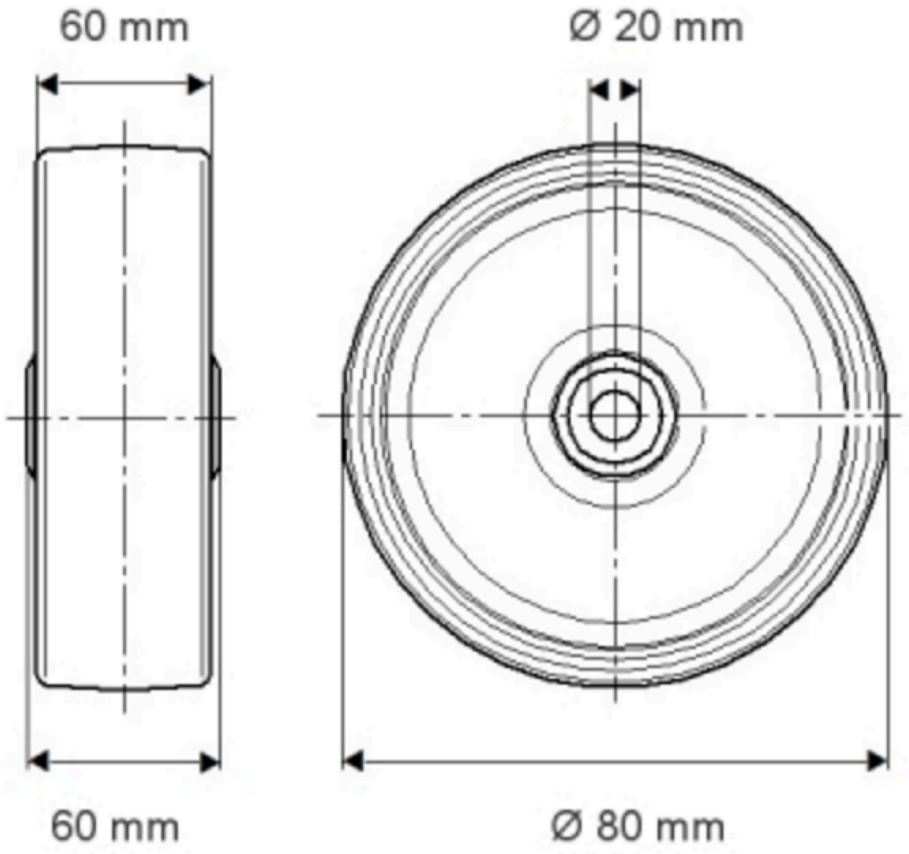

© Copyright 2026 TENTE International GmbH

DURATECH

TOP 080x60-Ø20 HL60

EAN 4031582365436

Bestelnummer 00360864

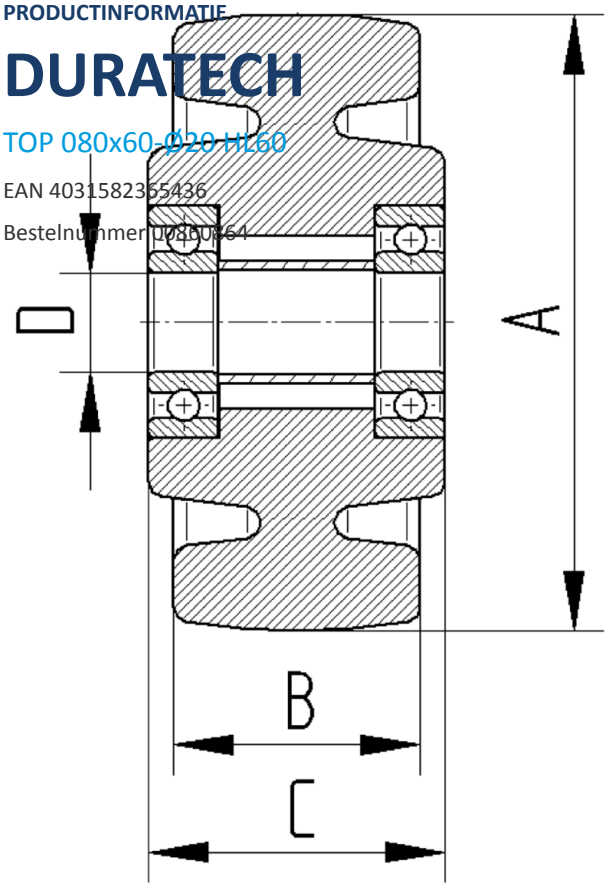

BETTER MOBILITY. BETTER LIFE.

© Copyright 2026 TENTE International GmbH