PRODUCTINFORMATIE

DURATECH

TOP 080x74-Ø20 HL80

EAN 4031582331028



Afbeelding kan afwijken van het oorspronkelijke product

WIEL

Materiaal wielkern	Polyamide, zwaar
Materiaal loopvlak	Identiek aan Wiel
Lagering	Precisie kogellagers
Wielkleur	Natuurlijk wit
Afdekkapjes	Zonder schroefdraadbeschermer
Diameter	80 mm
Breedte Loopvlak	74 mm
Diameter Asgat	20 mm
Naaflengte	80 mm
Breedte wielkern	74 mm
Hardheid van het Loopvlak (D)	75 Shore D
Type lager	6204ZV

PRESTATIES

Rolprestaties	●●●●●
Bewegingsgeluid	●●○○○
Slijtage	●●●●●
Corrosiebestendigheid	●●●○○

KERNKENMERKEN

Productnaam	Duratech
Type	Wiel
Standaard	EN12533 - Zwaarlast wielen
Draagvermogen bij 4 km/h	700 kg
Draagvermogen bij 6 km/h	560 kg
Elektrisch geleidend	Nee
Roestvrij	Nee
Statisch draagvermogen	1400 kg
Temperatuurbereik (minimaal)	-40 °C
Temperatuurbereik (maximaal)	80 °C
Totaal gewicht	0,45 kg

© Copyright 2026 TENTE International GmbH

DURATECH

TOP 080x74-Ø20 HL80

EAN 4031582331028

Bestelnummer 00829536

Producttekeningen

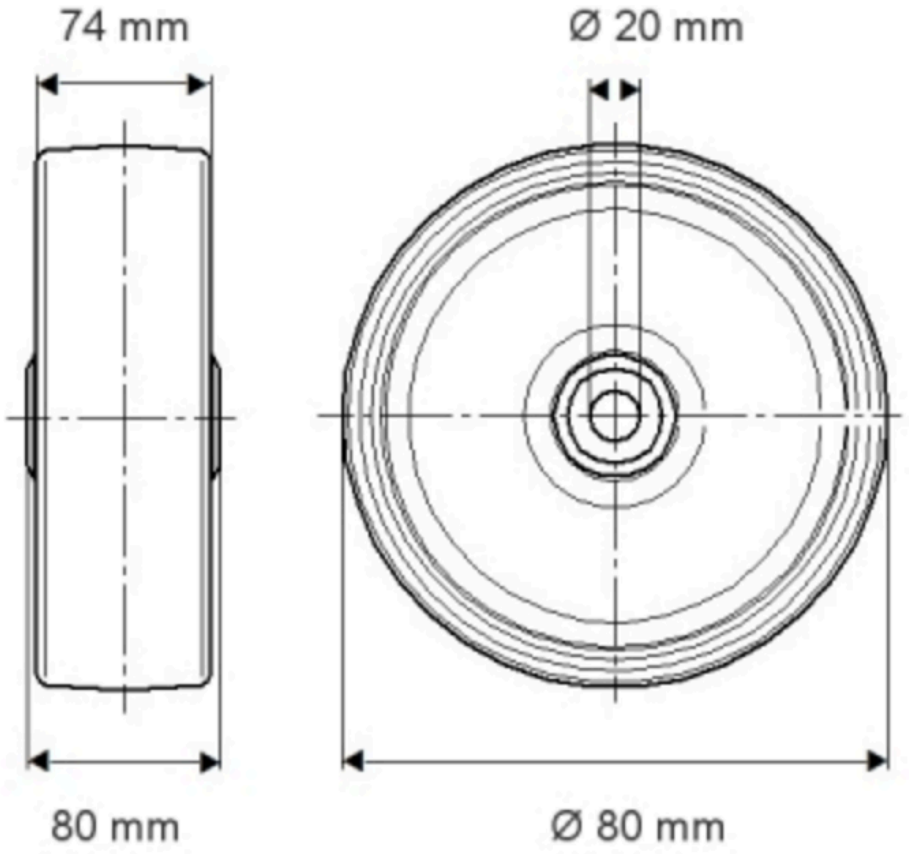

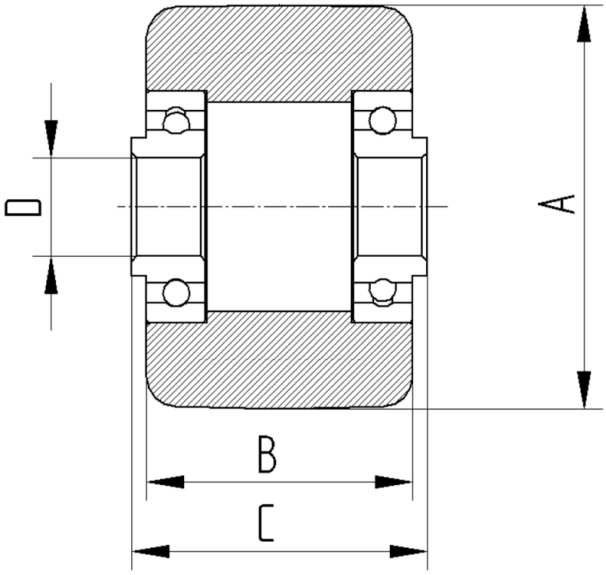

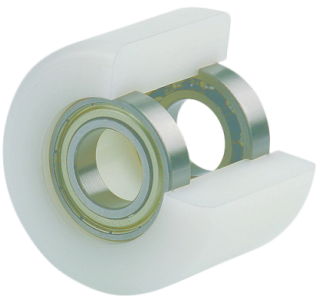

© Copyright 2026 TENTE International GmbH