製品情報

MAXTECH

UAD200x50-Ø20 HL58 red

EAN 4031582419337



画像は元の製品と異なる場合があります

パフォーマンス

回転性能	●●●○○
動きのノイズ	●●●○○
摩擦	●●●●○
耐食性	●●●○○

コア属性

製品名	Maxtech
ハウジングタイプ	車輪
標準	EN12532 - 輸送機器
4km/hの耐荷重	500 kg
導電性	いいえ
ステンレス	いいえ
静荷重	1000 kg
温度範囲（最小）	-40 °C
最大温度範囲	80 °C
総重量	0.91 kg

車輪

本体材質	ポリアミド
トレッド材質	ポリウレタン、樹脂成型
ベアリング	ローラーベアリング、ステンレス
直径	200 mm
トレッド幅	50 mm
車軸穴径	20 mm
ハブの長さ	58 mm
トレッドの硬度（D）	42 ショアD

© Copyright 2026 TENTE International GmbH

MAXTECH

UAD200x50-Ø20 HL58 red

EAN 4031582419337

製品図面

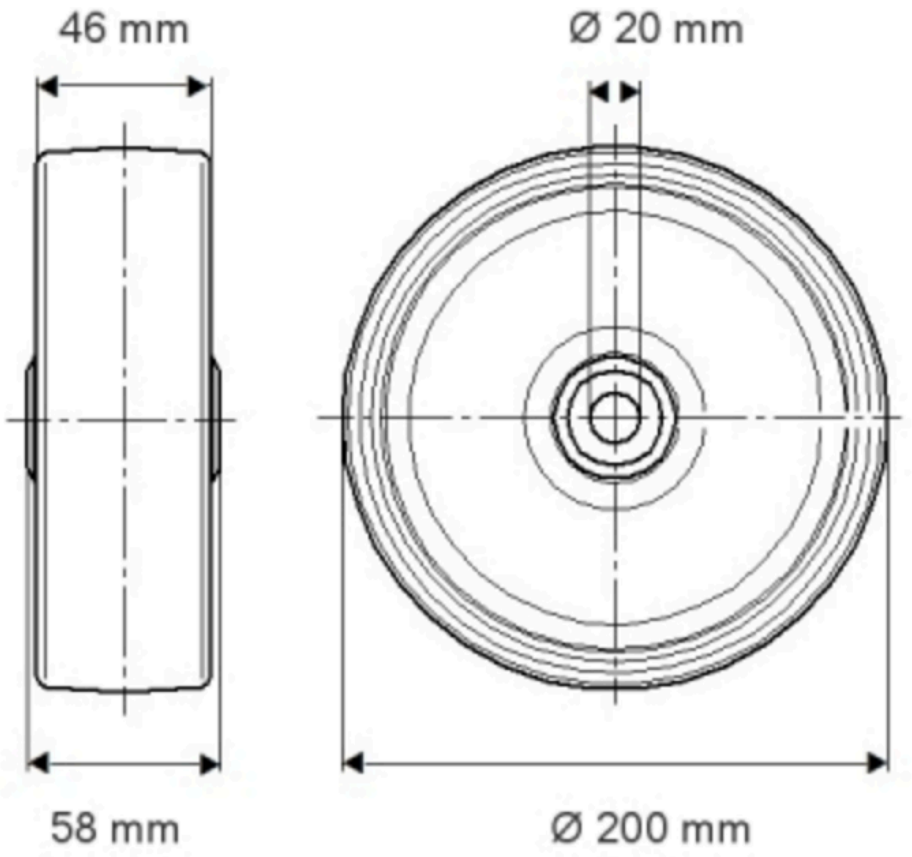

© Copyright 2026 TENTE International GmbH