INFORMACJE O PRODUKCIE

KAPPA

9688FTP200P63 CL67 WH-w60

EAN 4031582316216



Obraz może różnić się od oryginalnego produktu

WYDAJNOŚĆ

Wydajność rolek	●●●●○
Hałas ruchowy	●●●○○
Odejście	●●●●○
Odporność na korozję	●●●●○

PODSTAWOWE ATUTY

Nazwa produktu	Kappa
Typ	Kółko stałe
Standardowy	EN12533 — Kółka do dużych obciążeń
Nośność przy 4 km/h	1440 kg
Nośność przy 6 km/h	1200 kg
Przewodzące prąd elektryczny	Nie
Nierdzewne	Nie
Nośność statyczne	2400 kg
Zakres temperatur (minimalny)	-10 °C
Zakres temperatur (maksymalny)	60 °C
Wysokość całkowita	245 mm
Szerokość całkowita	98 mm
Waga całkowita	6,57 kg

OBUDOWA

Materiał obudowy	Żeliwo lub kute żelazo, ciężkie
Kształt Widelec	Poszerzane, Wzmacniane
Kolor	pasywowany na niebiesko
Lubrication nipple	1
Średnica kopuły	96 mm

KOŁO

Materiał ciała	Żeliwo
Materiał bieżni	Poliuretan, Odlewane
Łożysko	Łożysko kulkowe precyzyjne
Oś	Przykręcane za pomocą nakrętki
Kolor Koło	Żółty miód (RAL1005)
Osłony gwintu	Z osłoną gwintu
Średnica	200 mm
Szerokość Bieżnia	60 mm
Szerokość korpusu	60 mm
Twardość Bieżnia (A)	92 Shore A
Twardość Bieżnia (D)	42 Shore D

MOCOWANIE

Typ mocowania	Płytka prostokątna
Długość płytki	135 mm
Szerokość płytki	110 mm
Długość otworu płytki (minimalna)	75 mm
Długość otworu w płytce (maksymalna)	80 mm
Szerokość otworu w płytce (minimalna)	75 mm
Szerokość otworu w płytce (maksymalna)	105 mm
Średnica otworu płytki	11 mm

© Copyright 2026 TENTE International GmbH

KAPPA

9688FTP200P63 CL67 WH-w60

EAN 4031582316216

Numer zamówienia 00803487

Rysunki produktu

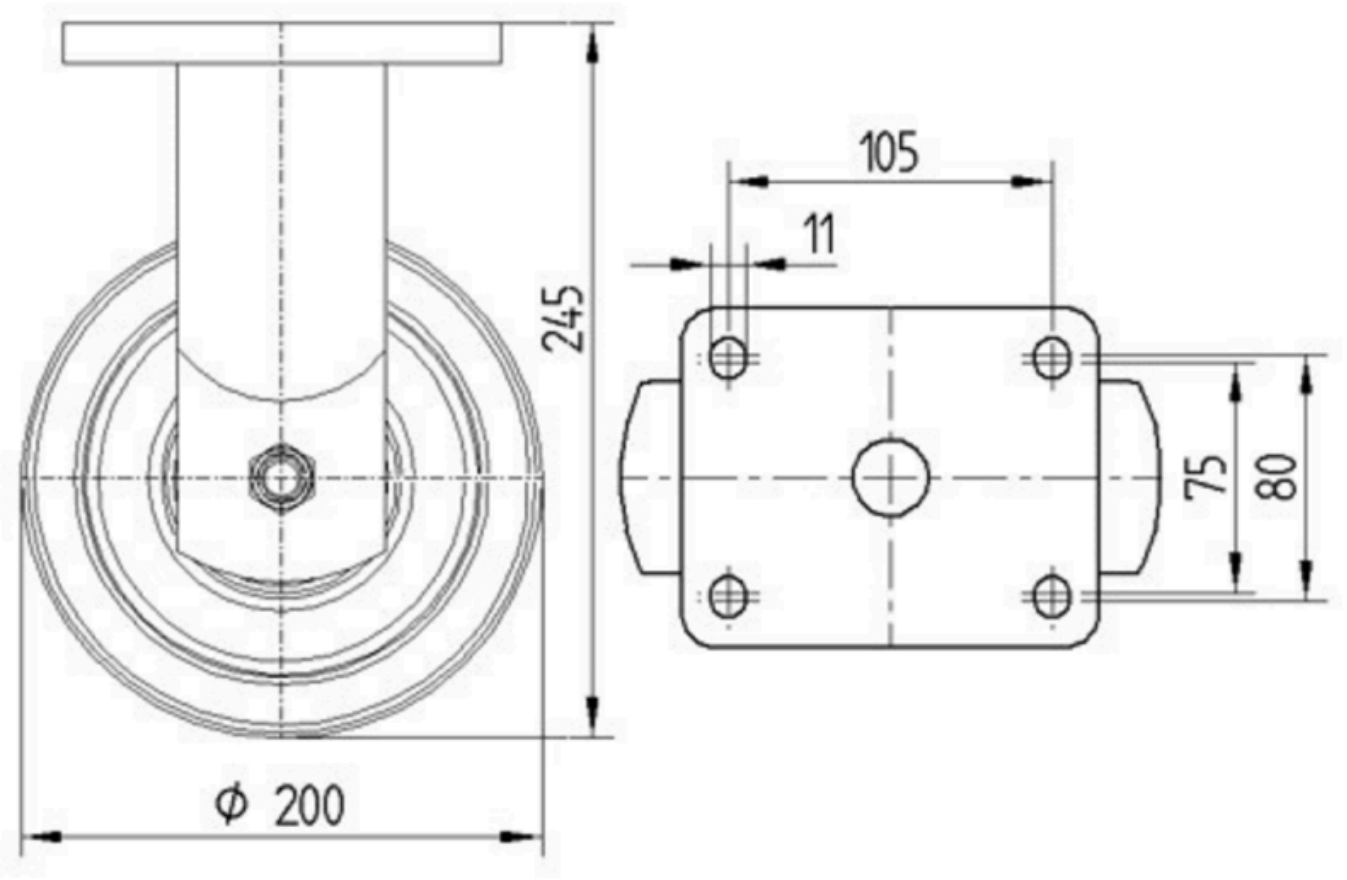

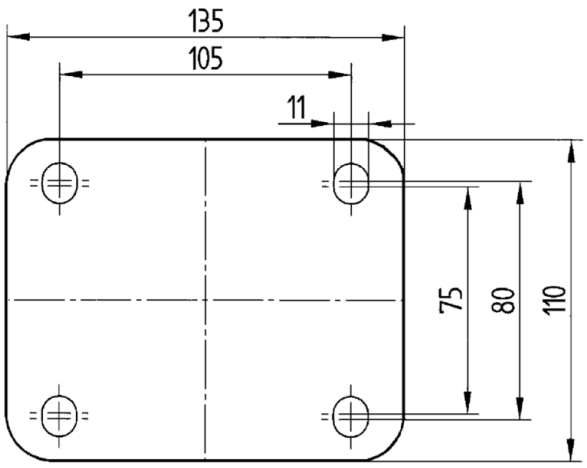

© Copyright 2026 TENTE International GmbH