INFORMACIÓN DEL PRODUCTO

DURATECH SILENT

UOT 125x40-Ø8,4 HL45

EAN 4031582338058



La imagen puede diferir del producto original

RENDIMIENTO

Rendimiento del rodillo	●●●○○
Ruido de movimiento	●●●●○
Desgaste	●●●●○
Resistencia a la corrosión	●●●○○

ATRIBUTOS PRINCIPALES

Nombre del producto	Duratech silent
Tipo	Aro
Estándar	EN12532 - Material de transporte
Capacidad de carga a 4 km/h	300 kg
Conductivo eléctrico	No
Inoxidable	No
Capacidad de carga estática	600 kg
Rango de temperatura (mínimo)	-30 °C
Rango de temperatura (máximo)	80 °C
Peso total	0.38 kg

ARO

Material del cuerpo	Poliamida
Material de la banda de rodadura	Idéntico con cuerpo de Aro
Cojinete	Rodamiento de bolas de precisión, amortiguado
Color Aro	Blanco natural
Diámetro	125 mm
Ancho de Banda de rodadura	40 mm
Diámetro del agujero del Eje	8.4 mm
Longitud del cubo	45 mm
Anchura del cuerpo	40 mm
Dureza de la Banda de rodadura (D)	75 Shore D

© Copyright 2026 TENTE International GmbH

DURATECH SILENT

UOT 125x40-Ø8,4 HL45

EAN 4031582338058

Número de pedido 00033628

Planos del producto

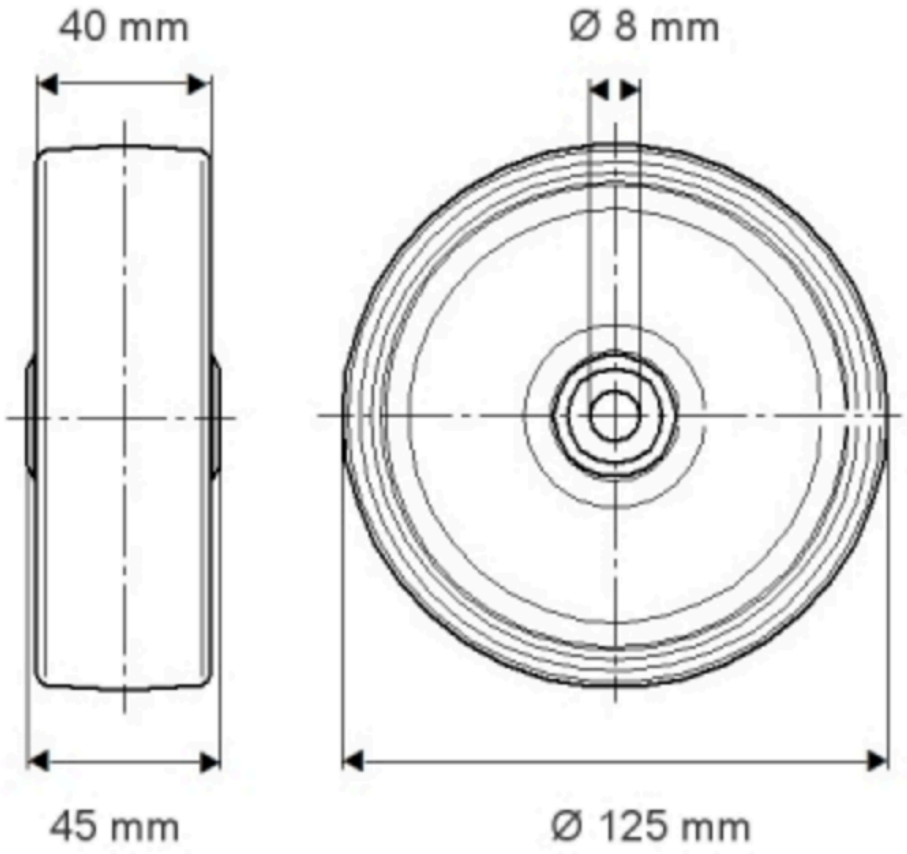

© Copyright 2026 TENTE International GmbH