ALPHA STAINLESS

8477UFD200P63

EAN 4031582347067

Numéro de commande 00035541

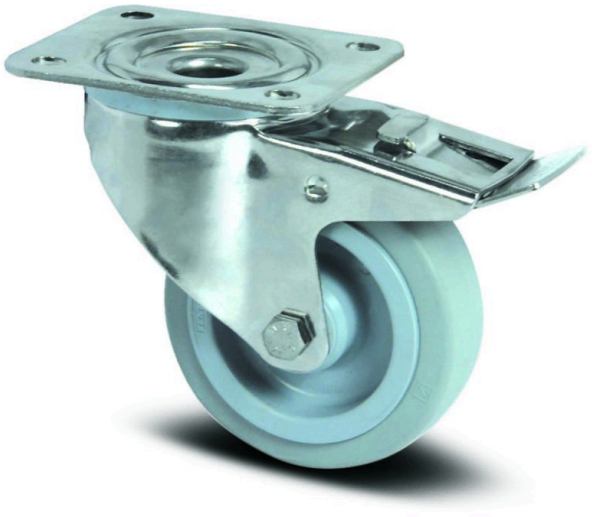

PERFORMANCE

Performance de roulage	●●●●○
Bruit de mouvement	●●●●○
Usure	●●●○○
Résistance à la corrosion	●●●●●

ATTRIBUTS DE BASE

Nom du produit	Alpha stainless
Capacité de charge à 4 km/h	400 kg
Conducteur d'électricité	no
Inoxydable	yes
Capacité de charge statique	800 kg
Plage de température (minimale)	-20 °C
Plage de température (maximale)	80 °C
Hauteur	240 mm
Largeur totale	96 mm
Poids	2.96 kg

CHAPE

Déport	55 mm
Rayon d'encombrement	167 mm
Diamètre d'encombrement	334 mm
Diamètre du dôme	96 mm

ROUE

Tread hardness	souple
Diamètre	200 mm
Largeur du bandage	46 mm
Largeur du corps de roue	46 mm

RACCORD

Longueur de la platine	137 mm
Largeur de la platine	105 mm
Longueur des trous de la platine (minimum)	75 mm
Longueur des trous de la platine (maximum)	80 mm
Largeur des trous de la platine (minimum)	75 mm
Largeur des trous de la platine (maximum)	105 mm
Diamètre des trous de la platine	11 mm

© Copyright 2026 TENTE International GmbH

ALPHA STAINLESS

8477UFD200P63

EAN 4031582347067

Numéro de commande 00035541

Dessins du produit

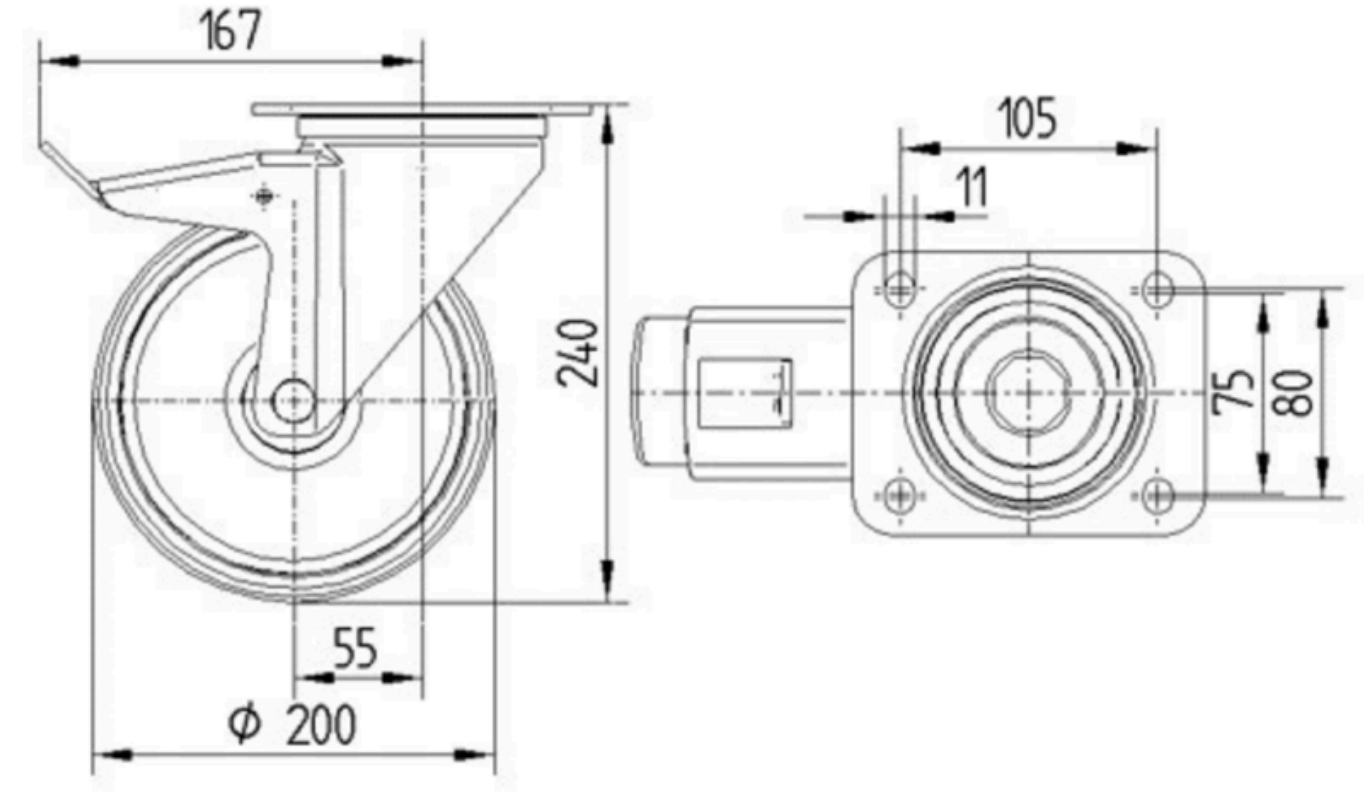

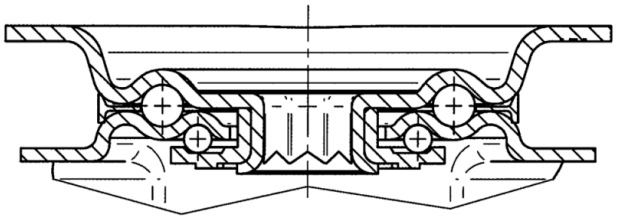

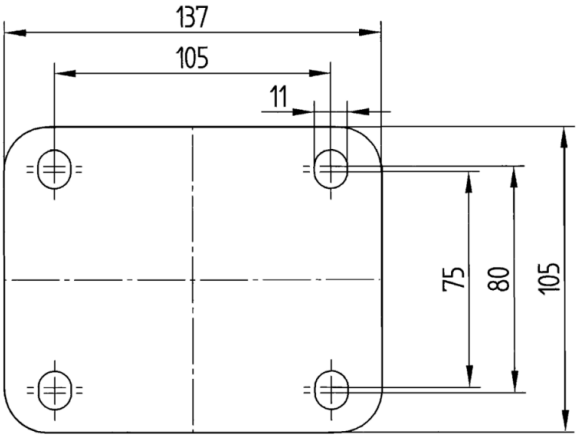

© Copyright 2026 TENTE International GmbH