INFORMATIONS SUR LE PRODUIT

BASETECH

POR 108x36-Ø12 HL44,4

EAN 4031582320794

BETTER MOBILITY. BETTER LIFE.



L'image peut différer du produit d'origine

ROUE

Matériau du corps	Polypropylène
Bandage	Identique au corps de Roue
Roulement	Roulements rouleaux
Couleur Roue	Noir graphite (RAL9011)
Pare-fils	Sans protège-filet
Diamètre	108 mm
Largeur du Bandage	36 mm
Diamètre du trou de l'Axe	12 mm
Longueur de moyeu	44.4 mm
Largeur du corps	36 mm
Dureté du Bandage (D)	65 Shore D

PERFORMANCE

Performance du rouleau	●●●○○
Bruit de mouvement	●●●○○
Attrition	●●●●○
Résistance à la corrosion	●●●○○

ATTRIBUTS DE BASE

Nom du produit	Basetech
Type	Roue
Standard	EN12532 - Équipement de transport
Capacité de charge à 4 km/h	160 kg
Conducteur électrique	Non
Inoxydable	Non
Statique Capacité de charge	320 kg
Plage de température (minimale)	-20 °C
Plage de température (maximale)	60 °C
Poids global	0.15 kg

© Copyright 2026 TENTE International GmbH

BASETECH

POR 108x36-Ø12 HL44,4

EAN 4031582320794

Numéro de commande 00030953

Dessins du produit

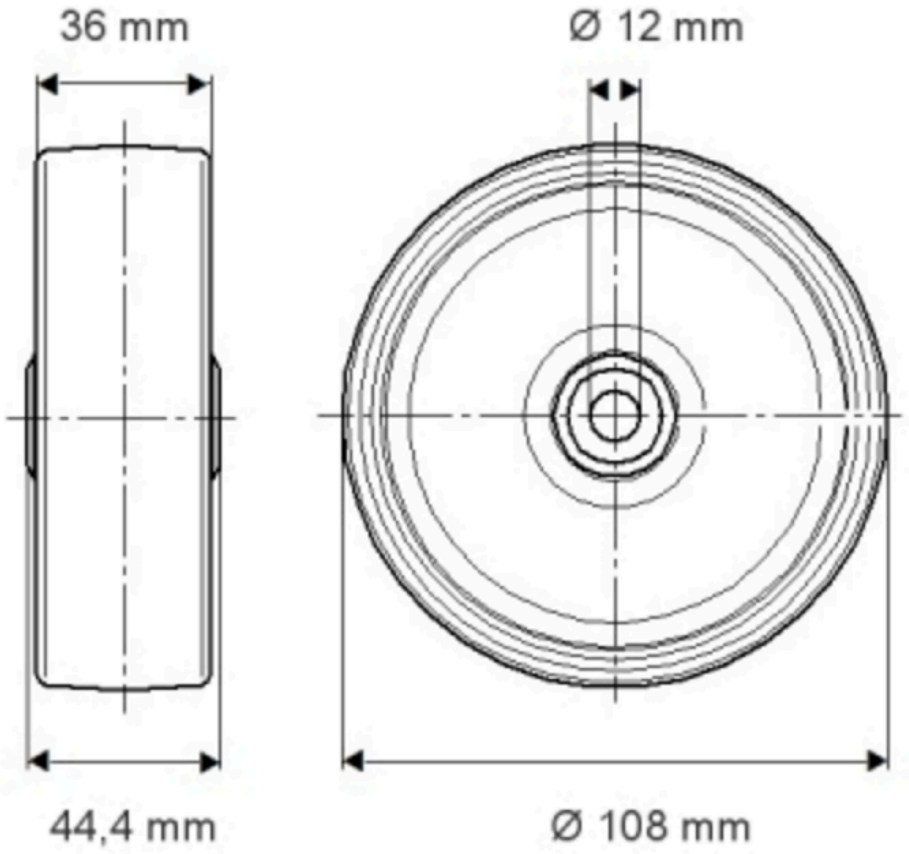

© Copyright 2026 TENTE International GmbH