PRODUKTINFORMATION

AGILA

2471DIK150R05-28

EAN 4031582301342



Billedet kan afvige fra det oprindelige produkt

YDEEVNE

Rullemodstand	●●●○○
Kørselsstøj	●●●○○
Abrasion	●●●○○
Rustbeskyttelse	●●●○○

PRIMÆRE EGENSKABER

Produktnavn	Agila
Type	Drejeligt Hjul med Retningsbremse
Standard	EN12530 - Hjul til Apparater
Belastning ved 3 km/t	100 kg
Elektrisk ledende	Nej
Rustfri	Nej
Belastning Statisk	200 kg
Temperaturområde (minimum)	-20 °C
Temperaturområde (maksimum)	85 °C
Byggehøjde	188 mm
Samlet vægt	1,77 kg

GAFFEL

Materialer til boliger	Stålplade, medium
Gaffel Form	Bred
Drejekrans	Drejekrans med dobbelt kuglekrans
Farve	Blå-kromatiseret
Udladning	36 mm
Udfaldsdiameter	262 mm

HJUL

Fælgmateriale	Bladstål
Hjulbanemateriale	Massiv gummi, uden afsmitning
Leje	Kegle-kugleleje
Trådfang	Med trådfang
Diameter	150 mm
Hjulbane bredde	32 mm
Hårdhed af Hjulbane (A)	80 Shore A

MONTERING

Monteringstype	Solid Stift, rund
Boltdiameter	28 mm
Boltlængde	45 mm

© Copyright 2026 TENTE International GmbH

AGILA

2471DIK150R05-28

EAN 4031582301342

Produkttegninger

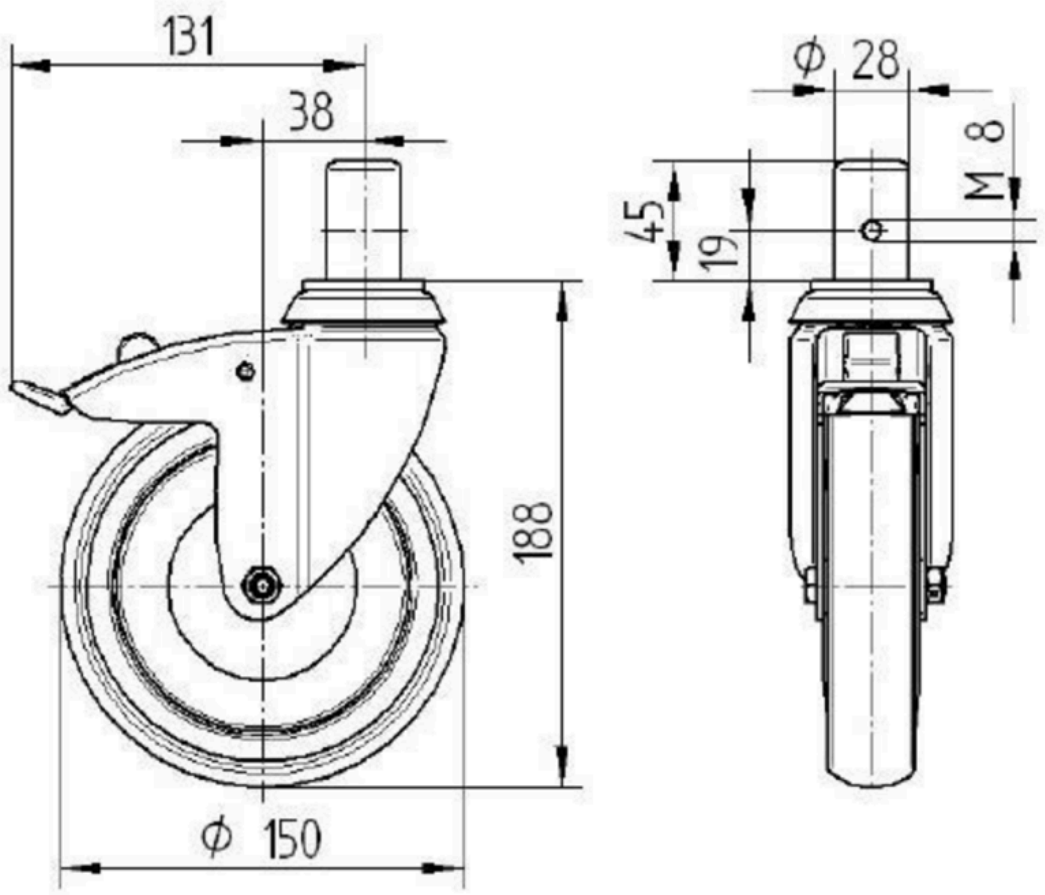

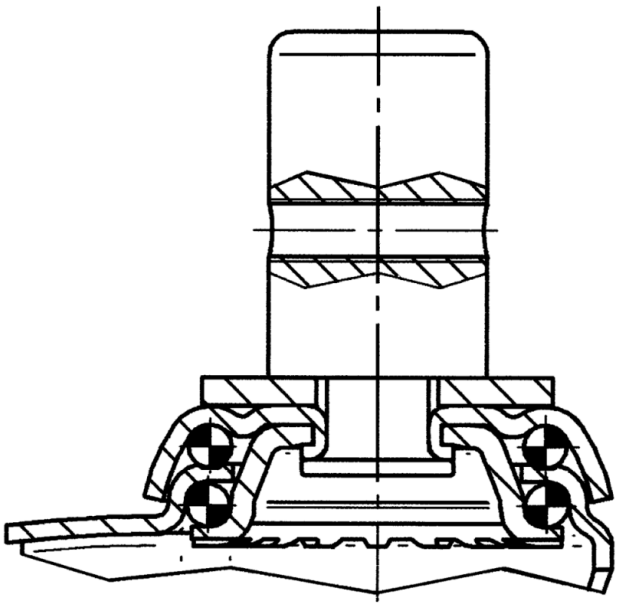

© Copyright 2026 TENTE International GmbH