INFORMĀCIJA PAR PRODUKTU

BUSHING

Kunststoff Huelse R08-22 Ø18

EAN 4031582321432



Attēls var atšķirties no oriģinālā produkta

VEIKTSPĒJA

Korozijas izturīgs	●●●○○

PAMATA ATRIBŪTI

Produkta nosaukums	Bukse
Korpusa tips	Aksesuārs
Elektrovadītspējīga	Nē
Nerūsējošais	Nē
Kopējais svars	0,01 kg

UZSTĀDĪŠANA

Uzstādīšanas veids	Reducējoša bukse, apaļa
Skrūves diametrs	18 mm
Skrūves garums	62 mm

© Copyright 2026 TENTE International GmbH

BUSHING

Kunststoff Huelse R08-22 Ø18

EAN 4031582321432

Pasūtījuma numurs 00027546

Produkta rasējumi

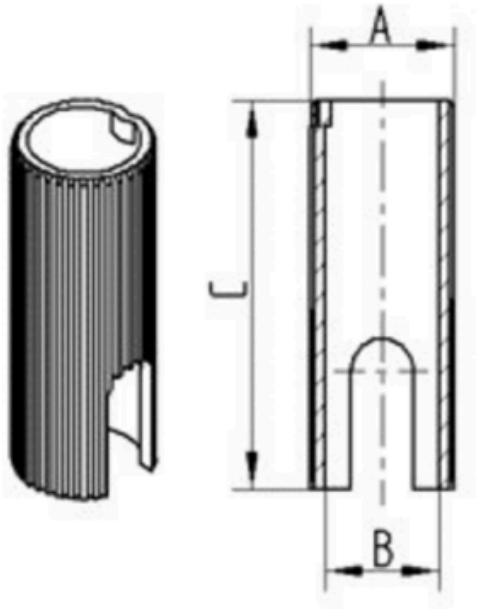

Bezeichnung	A	B	C
R08 Ø22-Ø18	22	18	62
R08 Ø22,5-Ø18	22,5	18	62
R08 Ø23-Ø18	23	18	62
R08 Ø28-Ø22	28	22	45
R08 Ø30-Ø18	30	18	62
R08 Ø30-Ø22	30	22	45

© Copyright 2026 TENTE International GmbH