ІНФОРМАЦІЯ ПРО ПРОДУКТ

DURATECH

MOP 125x50-Ø20

EAN 4031582320015



Зображення може відрізнятися від оригінального продукту

ЕФЕКТИВНІСТЬ

Продуктивність рулону	●●●●●
Шум руху	●●○○○
Атритація	●●●●●
Стійкість до корозії	●●●○○

ОСНОВНІ АТРИБУТИ

Назва продукту	Duratech
Тип	Колесо
Стандартний	EN12533 — Колісні опори для великих навантажень
ОбВантажопідйомність 4 км/год	2040 kg
ОбВантажопідйомність 6 км/год	1700 kg
Електропровідність	Ні
Нержавіюча сталь	Ні
Статичний Вантажопідйомність	3400 kg
Діапазон температур (мінімальний)	-40 °C
Діапазон температур (максимальний)	80 °C
Загальна вага	0,97 kg

КОЛЕСО

Матеріал тіла	Поліамід , надзвичайно важкий
Матеріал протектору	Ідентичність з корпусом Колесо
Носіння	Прецизійний кульковий підшипник
Колір Колесо	Природний білий
Захист різьби	Без різьби
Діаметр	125 mm
Протектор	50 mm
Діаметр отвору Вісь	20 mm
Довжина хаба	60 mm
Ширина тіла	50 mm
Твердість Протектор (D)	75 Прибережна D
Тип підшипника	6304

© Copyright 2026 TENTE International GmbH

DURATECH

MOP 125x50-Ø20

EAN 4031582320015

Номер замовлення 00801259

Креслення продукту

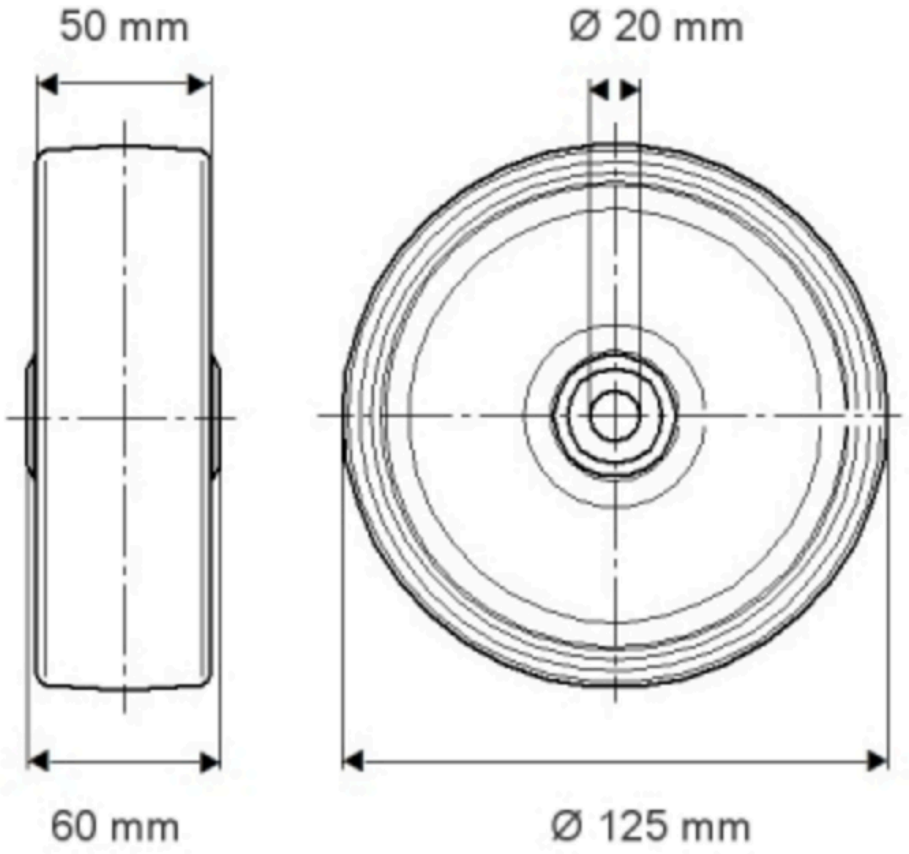

© Copyright 2026 TENTE International GmbH

DURATECH

MOP 125x50-Ø20

EAN 4031582320015

Номер замовлення 00801259

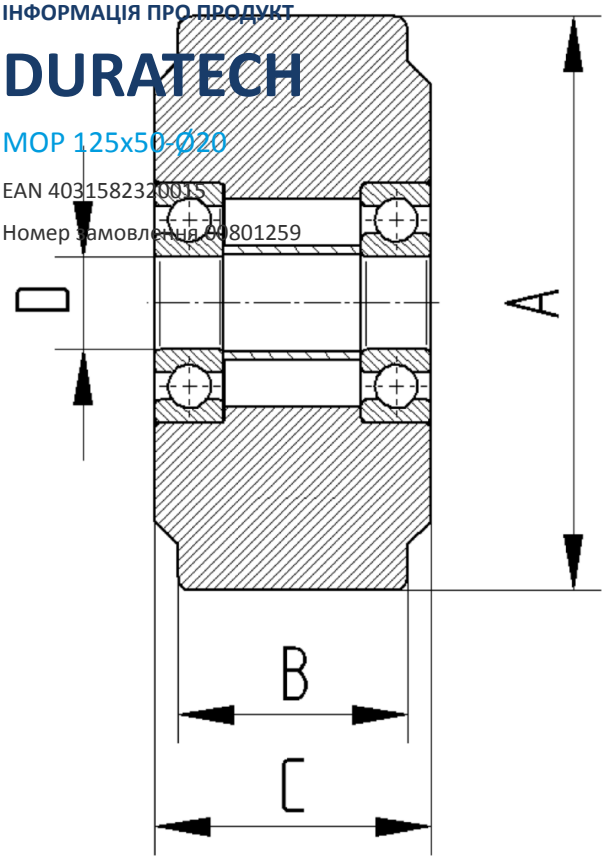

© Copyright 2026 TENTE International GmbH