产品信息

# KAPPA LOAD

## 9651ITP160P63 CL67 cv

EAN 4031582367157



图片可能与原产品不同

### 表现

| | |
|---|---|
| 滚动性能 | ●●●●○ |
| 运动噪音 | ●●●○○ |
| 损耗 | ●●●●○ |
| 耐腐蚀性 | ●●●●○ |

### 核心属性

| | |
|---|---|
| 产品名称 | Kappa load |
| 外壳类型 | 带方向锁的旋转脚轮 |
| 标准 | EN12532 - 运输器械 |
| 4 公里/小时的载重 | 800 kg |
| 6 公里/小时的载重 | 640 kg |
| 导电 | 否 |
| 不锈 | 否 |
| 静态载重 | 1600 kg |
| 温度范围（最低） | -10 °C |
| 最高温度范围 | 60 °C |
| 总高 | 205 mm |
| 总宽度 | 110 mm |
| 总重量 | 4.41 kg |

### 支架

| | |
|---|---|
| 外壳材料 | 铸铁或锻铁，重 |
| 支架形状 | 宽，加强的 |
| 旋转轴承 | 深槽滚珠推力滚柱轴承 |
| 颜色 | 蓝色钝化 |
| 偏移量 | 58 mm |
| 旋转半径 | 140 mm |
| 转向干涉 | 280 mm |
| Lubrication nipple | 1 |
| 圆顶直径 | 111 mm |

### 轮子

| | |
|---|---|
| Tread profile | 凸形 |
| 轮体材料 | 铝 |
| 胎面材料 | 聚氨酯，铸造的 |
| 轴承 | 精密滚珠轴承 |
| 轴 | 用螺母拧紧 |
| 轮子颜色 | 蜂蜜黄 （RAL1005） |
| 侧盖 | 无螺纹护罩 |
| 直径 | 160 mm |
| 胎面宽度 | 50 mm |
| 轮体宽度 | 50 mm |
| 胎面硬度 （A） | 92 岸 A |
| 胎面硬度 （D） | 42 岸 D |

### 固定件

| | |
|---|---|
| 固定件类型 | 矩形板 |
| 上板长 | 135 mm |
| 上板宽 | 110 mm |
| 上板孔长度（最小） | 75 mm |
| 上板孔长度（最大） | 80 mm |
| 上板孔宽度（最小） | 75 mm |
| 上板孔宽度（最大） | 105 mm |
| 上板孔直径 | 11 mm |

© Copyright 2026 TENTE International GmbH

# KAPPA LOAD

9651ITP160P63 CL67 cv

EAN 4031582367157

订单号 00838814

**产品图纸**

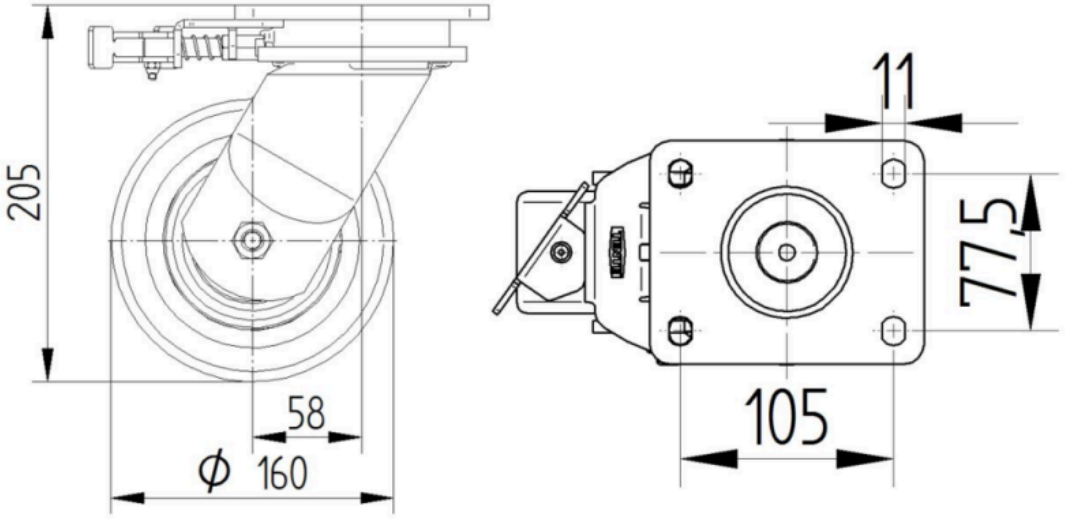


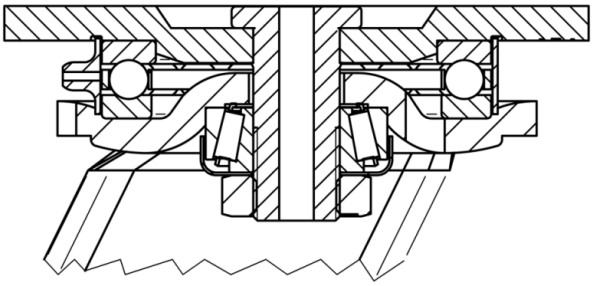

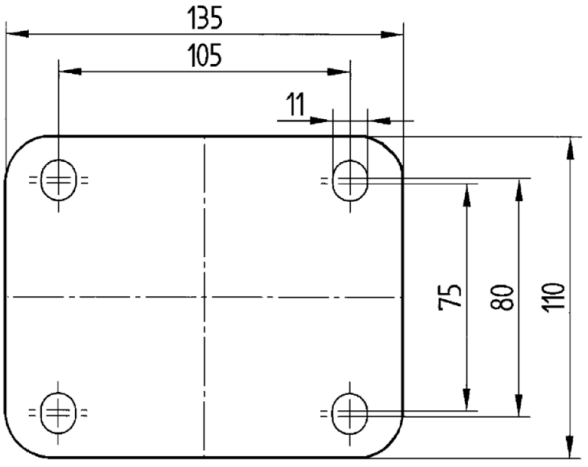


© Copyright 2026 TENTE International GmbH