INFORMACE O PRODUKTU

# GALEA

## 5075PJH125R05-22x40

EAN 4031582379389



Obrázek se může lišit od původního produktu

### VÝKON

| | |
|---|---|
| Valivý odpor | ●●●○○ |
| Hlučnost | ●●●○○ |
| Opotřebení | ●●●●○ |
| Odolné vůči korozi | ●●●○○ |

### ZÁKLADNÍ ATRIBUTY

| | |
|---|---|
| Název produktu | Galea |
| Typ | Otočné Kolečko s Brzda kola |
| Norma | EN12530 – Kolečka zařízení |
| Nosnost 3 km/h | 100 kg |
| Elektrické vodivé | Ne |
| Nerezové | Ne |
| Statická Nosnost | 200 kg |
| Rozsah teploty (minimální) | -20 °C |
| Teplotní rozsah (maximální) | 60 °C |
| Celková výška | 162 mm |
| Stavební výška | 66 mm |
| Celková hmotnost | 0,68 kg |

### UCHYCENÍ

| | |
|---|---|
| Materiál pouzdra | Polyamid |
| Tvar Vidlice | Uzavřeno |
| Otočné ložisko | dvouřadá kuličková dráha |
| Vyosení | 40 mm |
| Poloměr otáčení | 59 mm |
| Průměr otáčení | 258 mm |

### KOLO

| | |
|---|---|
| Materiál středu | Polyprpylen |
| Materiál běhounu | Termoplastická pryž |
| Ložisko | Ložisko |
| Ochranná krytka | S ložiskovým pouzdrem |
| Průměr | 125 mm |
| Šířka Běhoun | 30 mm |
| Tvrdost Běhoun (A) | 87 Shore A |

### MONTÁŽ

| | |
|---|---|
| Typ uchycení | Pevný Přírubový čep kulatý |
| Průměr čepu | 22 mm |
| Délka čepu | 40 mm |

© Copyright 2026 TENTE International GmbH

# GALEA

5075PJH125R05-22x40

EAN 4031582379389

BETTER MOBILITY. BETTER LIFE.

## Výkresy produktu

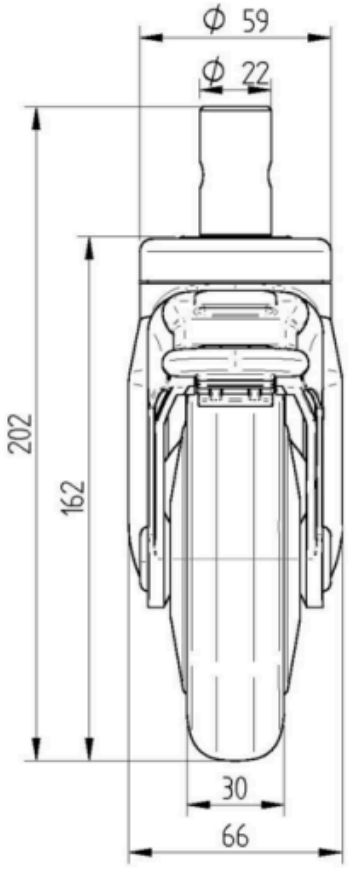


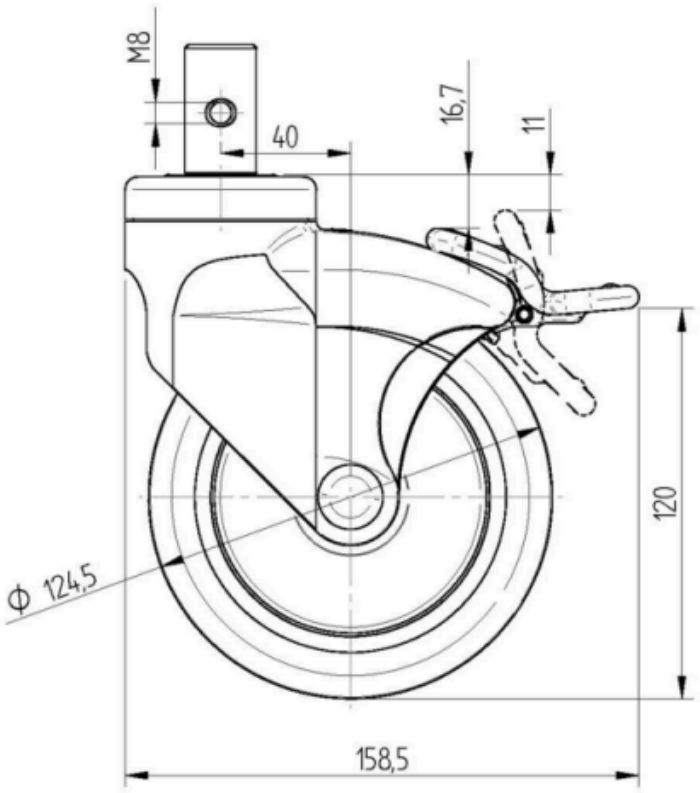


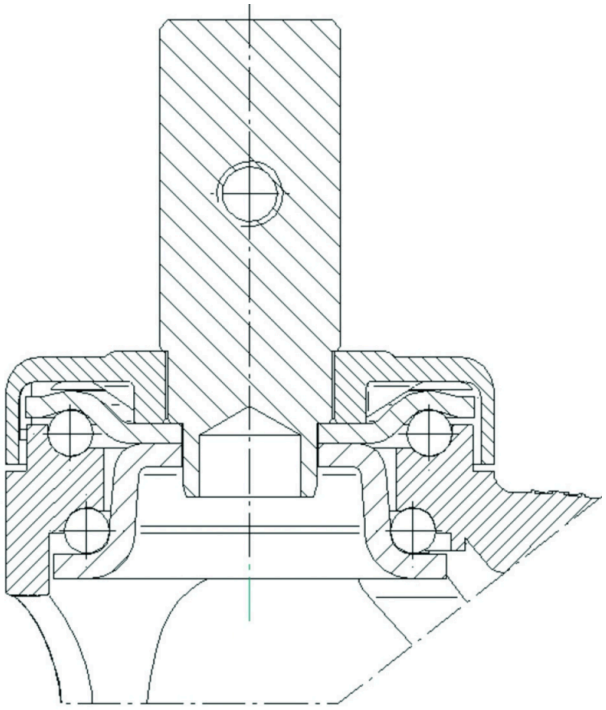

© Copyright 2026 TENTE International GmbH