제품 정보

ZETA REVERSE

468STOO125P63 180°

EAN 4031582398151



이미지는 원래 제품과 다를 수 있습니다.

성능

롤 성능	●●●●○
움직임 소음	●○○○○
내마모성	●●●○○
부식방지	●●●○○

핵심 속성

제품명	Zeta reverse
하우징 유형	스프링이 장착된 방향 잠금 장치가 있는 회전식 캐스터
표준	EN12532 - 운송 장비
4km/h에서의 적재 용량	700 kg
6km/h에서의 적재 용량	560 kg
전기 전도성	아니요
스테인리스	아니요
정지 중 하중용량	1400 kg
온도 범위(최소)	-40 °C
온도 범위(최대)	80 °C
총높이	164 mm
전체 체중	2.99 kg

하우징

주택 자재	강판, 매우 무거움
Fork 외형	다양한 강화
스위블 베어링	강화 또는 스테인리스 볼 레이스 2 개
색상	파란색 부동태화
오프셋	55 mm
회전 반경	117.5 mm
회전 간섭	235 mm

휠

차체 재질	폴리아미드, 무거움
트레드 재질	휠 차체와 동일
베어링	플레인 베어링
차축	너트로 고정
스레드 가드	스레드가드 없음
직경	125 mm
트레드 폭	40 mm
트레드의 경도(A)	92 Shore A

피팅

피팅 유형	직사각형 플레이트
플레이트 길이	137 mm
플레이트 너비	105 mm
플레이트 홀 길이(최대)	105 mm
플레이트 구멍 너비(최소)	75 mm
플레이트 구멍 너비(최대)	80 mm
플레이트 구멍 직경	11 mm

© Copyright 2026 TENTE International GmbH

ZETA REVERSE

468STOO125P63 180°

EAN 4031582398151

주문 번호 00860926

제품 도면

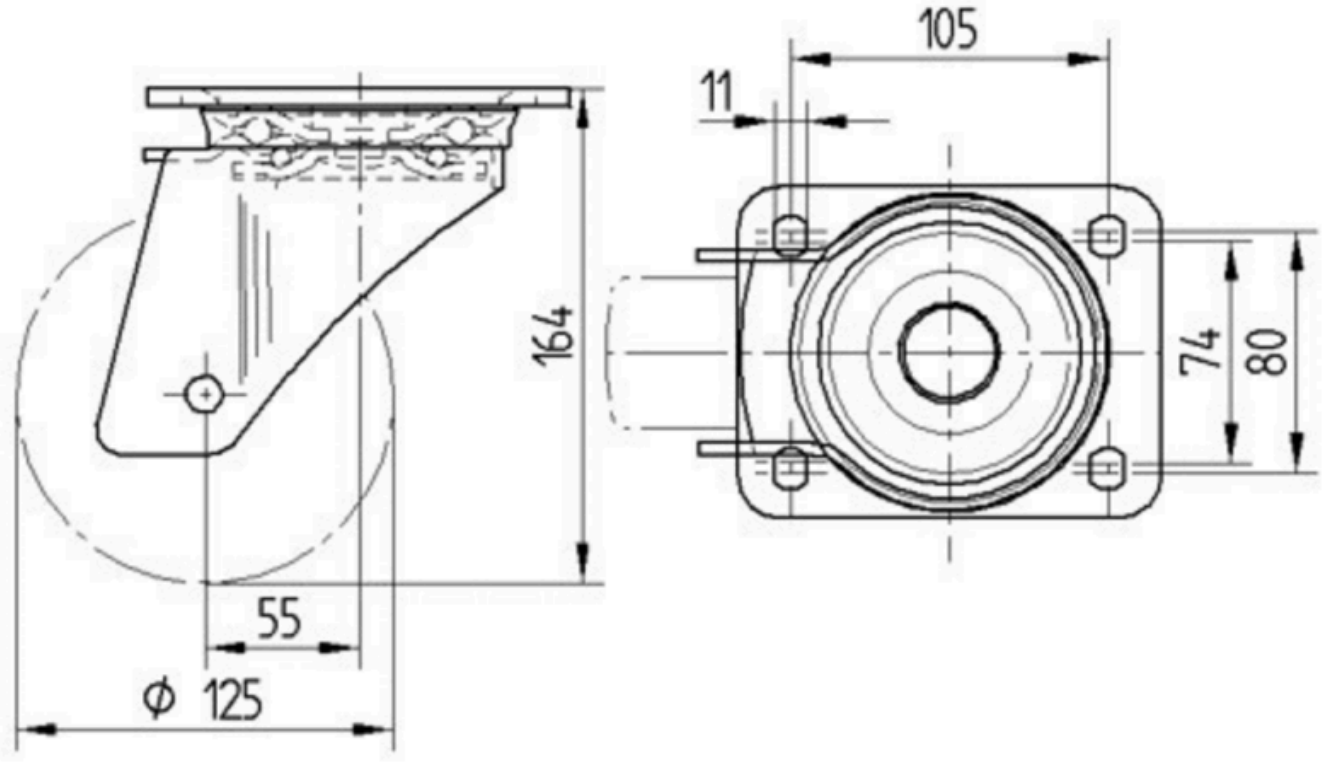

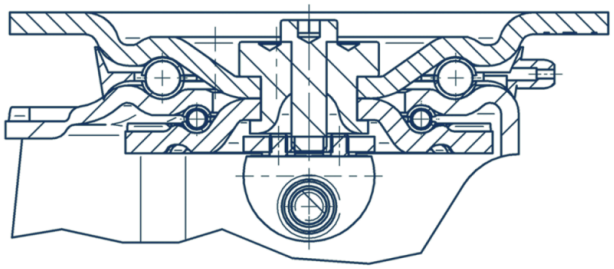

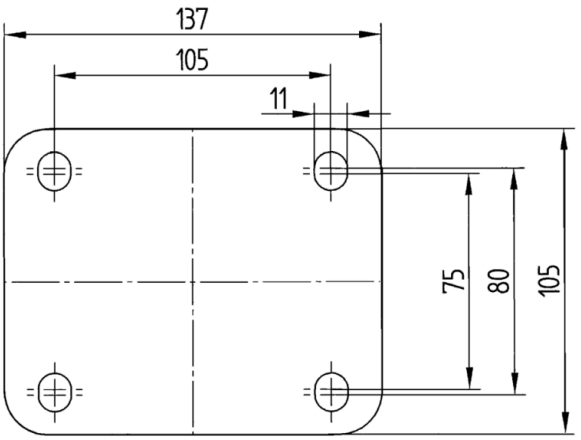

© Copyright 2026 TENTE International GmbH