INFORMACIÓN DEL PRODUCTO

# LINEA

## 5941UAP150P52 ral7001

EAN 4031582411676

BETTER MOBILITY. BETTER LIFE.



La imagen puede diferir del producto original

### RENDIMIENTO

| | |
|---|---|
| Rendimiento del rodillo | ●●●●● |
| Ruido de movimiento | ●●●●○ |
| Desgaste | ●●●●○ |
| Resistencia a la corrosión | ●●●●○ |

### ATRIBUTOS PRINCIPALES

| | |
|---|---|
| Nombre del producto | Linea |
| Tipo | Rueda giratoria con Freno direccional |
| Estándar | EN12530 - Dispositivos Ruedas |
| Capacidad de carga a 3 km/h | 110 kg |
| Conductivo eléctrico | No |
| Inoxidable | No |
| Capacidad de carga estática | 220 kg |
| Rango de temperatura (mínimo) | -20 °C |
| Rango de temperatura (máximo) | 60 °C |
| Altura total | 170 mm |
| Ancho total | 89 mm |
| Peso total | 1.25 kg |

### SOPORTE

| | |
|---|---|
| Material de la carcasa | Poliamida |
| Forma de Horquilla Forma | Soporte de Aro Doble Soporte |
| Rodamiento giratorio | Rodamiento de bolas de precisión |
| Color | Gris plateado (RAL7001) |
| Desplazamiento | 52 mm |
| Radio de giro | 156 mm |
| Interferencia de giro | 312 mm |
| Diámetro del domo | 56 mm |

### ARO

| | |
|---|---|
| Material del cuerpo | Poliamida |
| Material de la banda de rodadura | Poliuretano, Inyectado |
| Cojinete | Rodamiento de bolas de precisión |
| Protectores de hilo | Con protector de roscas |
| Diámetro | 150 mm |
| Ancho de Banda de rodadura | 22 mm |
| Dureza de la Banda de rodadura (A) | 92 Shore A |

### AJUSTE

| | |
|---|---|
| Tipo de ajuste | Placa rectangular, espaciado entre el Agujero para tornillo US |
| Longitud de la placa | 90 mm |
| Anchura de la placa | 75 mm |
| Longitud del orificio de la placa (mínimo) | 72 mm |
| Longitud del orificio de la placa (máxima) | 76 mm |
| Ancho del orificio de la placa (mínimo) | 44.5 mm |
| Anchura del orificio de la placa (máxima) | 52 mm |
| Diámetro del orificio de la placa | 11 mm |

Club Diseñador Deutscher

Premio Interzum

IF Premio Diseño

© Copyright 2026 TENTE International GmbH

# LINEA

5941UAP150P52 ral7001

EAN 4031582411676

BETTER MOBILITY. BETTER LIFE.

## Planos del producto

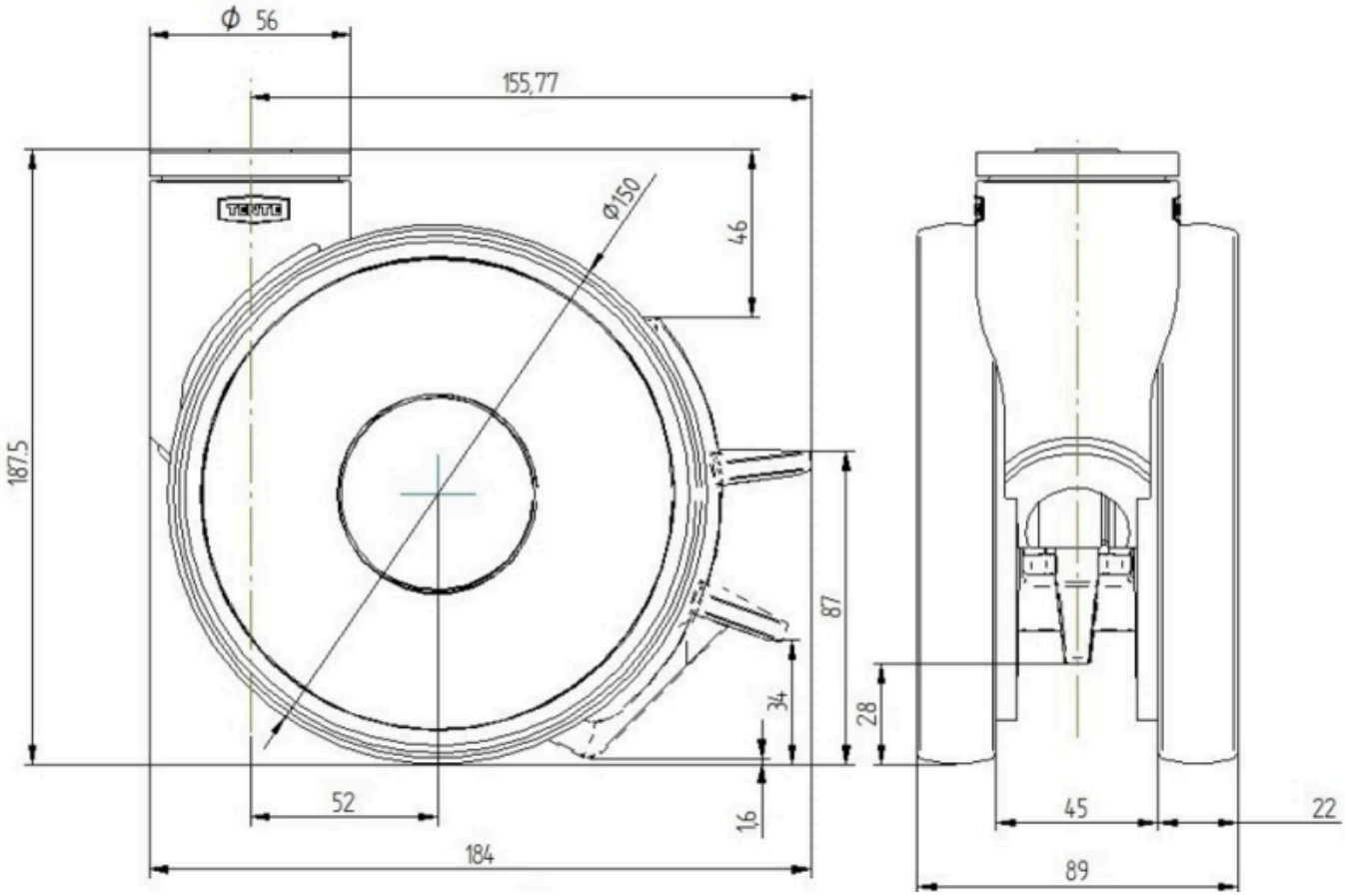


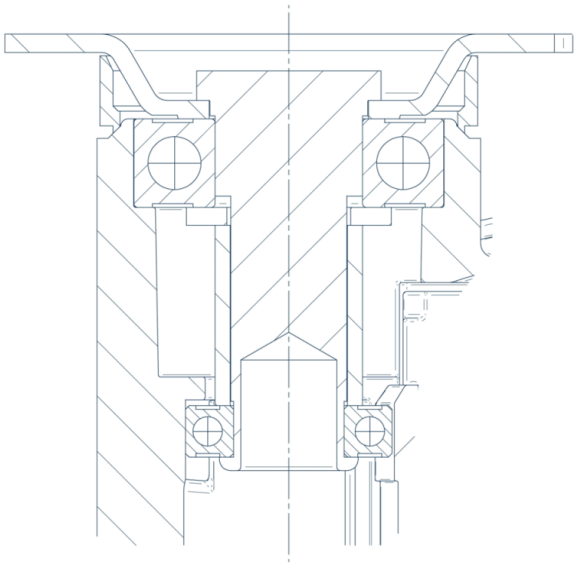

Club Diseñador Deutscher

Premio Interzum

IF Premio Diseño

© Copyright 2026 TENTE International GmbH