ZETA

4681ITP160P63 soft cv

EAN 4031582337631

Numéro de commande 00828060



PERFORMANCE

Performance de roulage	●●●○○
Bruit de mouvement	●●●●○
Usure	●●●●○
Résistance à la corrosion	●●●○○

ATTRIBUTS DE BASE

Nom du produit	Zeta
Capacité de charge à 4 km/h	550 kg
Capacité de charge à 6 km/h	440 kg
Conducteur d'électricité	no
Inoxydable	no
Capacité de charge statique	1100 kg
Plage de température (minimale)	-10 °C
Plage de température (maximale)	60 °C
Hauteur	200 mm
Largeur totale	96 mm
Poids	3.35 kg

CHAPE

Déport	55 mm
Rayon d'encombrement	135 mm
Diamètre d'encombrement	270 mm
Diamètre du dôme	96 mm

ROUE

Tread profile	convexe
Tread hardness	souple
Diamètre	160 mm
Largeur du bandage	50 mm
Largeur du corps de roue	50 mm

RACCORD

Longueur de la platine	137 mm
Largeur de la platine	105 mm
Longueur des trous de la platine (minimum)	75 mm
Longueur des trous de la platine (maximum)	80 mm
Largeur des trous de la platine (minimum)	75 mm
Largeur des trous de la platine (maximum)	105 mm
Diamètre des trous de la platine	11 mm

© Copyright 2026 TENTE International GmbH

ZETA

4681ITP160P63 soft cv

EAN 4031582337631

Numéro de commande 00838060

Dessins du produit

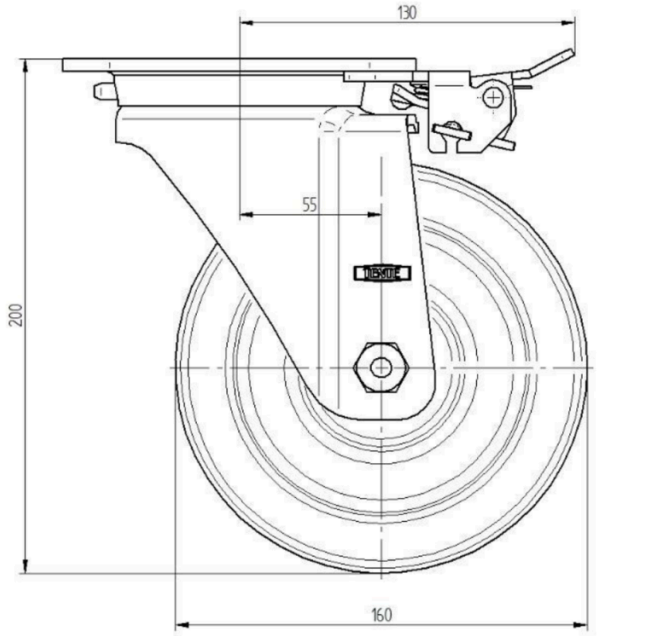

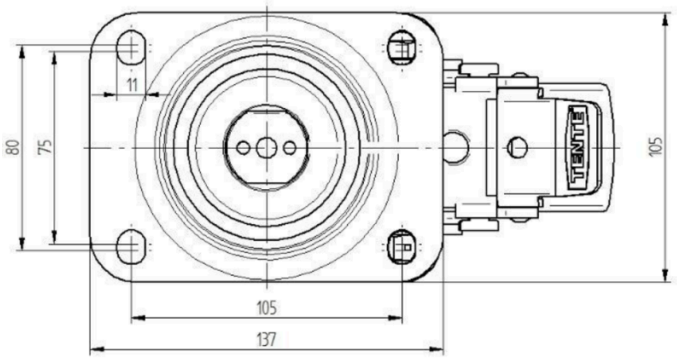

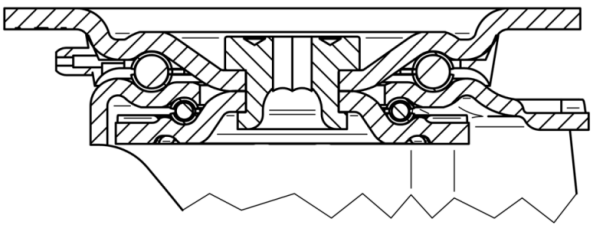

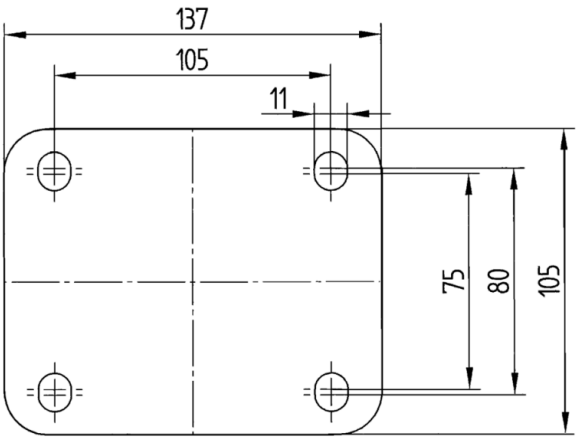

© Copyright 2026 TENTE International GmbH