INFORMACJE O PRODUKCIE

AGILA

2477DIK150R47-27-30

EAN 4031582326222



Obraz może różnić się od oryginalnego produktu

WYDAJNOŚĆ

Wydajność rolek	● ● ● ○ ○
Hałas ruchowy	● ● ● ○ ○
Odejście	● ● ● ○ ○
Odporność na korozję	● ● ● ○ ○

PODSTAWOWE ATUTY

Nazwa produktu	Agila
Typ	Kółko obrotowe z Blokada pełna
Standardowy	EN12530 — Kółka samonastawne do urządzeń
Nośność przy 3 km/h	100 kg
Przewodzące prąd elektryczny	Nie
Nierdzewne	Nie
Nośność statyczne	200 kg
Zakres temperatur (minimalny)	-10 °C
Zakres temperatur (maksymalny)	40 °C
Wysokość całkowita	188 mm

OBUDOWA

Materiał obudowy	Arkusz stalowy, średni
Kształt Widelec	Poszerzane
Łożysko obrotowe	Dwa wyścigi kulkowe
Kolor	pasywowany na niebiesko
Wysięg	36 mm
Promień działania koła	131 mm
Zasięg działania koła	262 mm

KOŁO

Materiał ciała	Arkusze stalowe
Materiał bieżni	Guma pełna, nie brudzący śladów
Łożysko	Łożysko stożkowe
Osłony gwintu	Z osłoną gwintu
Średnica	150 mm
Szerokość Bieżnia	32 mm
Twardość Bieżnia (A)	80 Shore A

MOCOWANIE

Typ mocowania	Syntetyczny ekspander, kwadratowy
Mocowanie na kołek rozporowy (minimalne)	27 mm
Mocowanie na kołek rozporowy (maksymalne)	30 mm
Wskazówka	Podczas zamawiania należy wskazać wymaganą wewnętrzną średnicę tuby.

© Copyright 2026 TENTE International GmbH

AGILA

2477DIK150R47-27-30

EAN 4031582326222

BETTER MOBILITY. BETTER LIFE.

Rysunki produktu

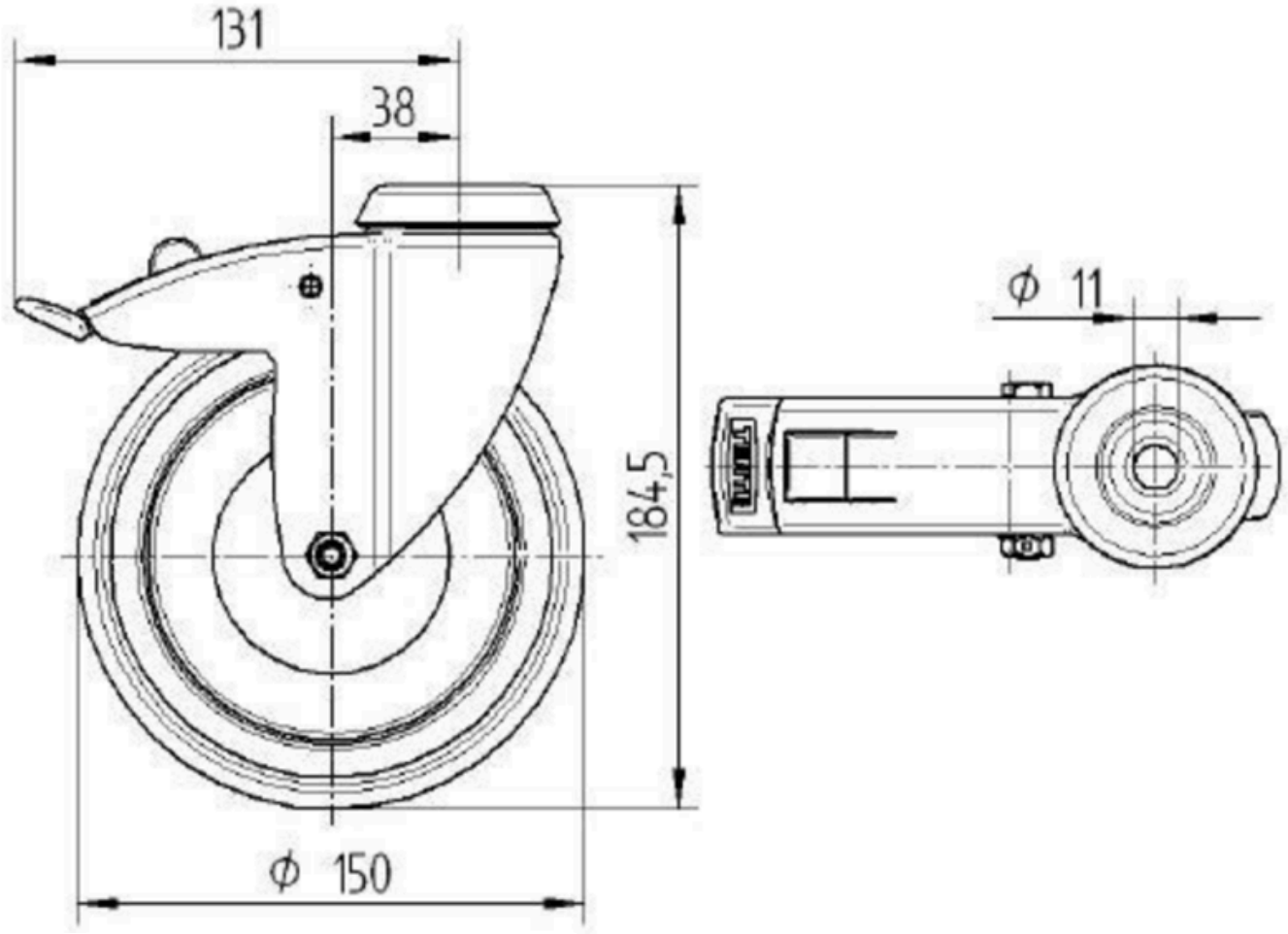

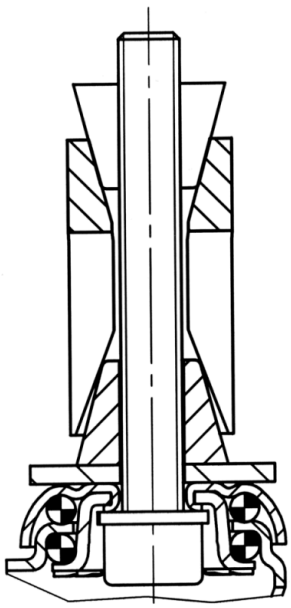

© Copyright 2026 TENTE International GmbH