INFORMAȚII DESPRE PRODUS

AGILA

2477DIK150R47-27-30

EAN 4031582326222



Imaginea poate fi diferită de produsul original

PERFORMANȚĂ

Performanța rolei	●●●○○
Zgomot de mișcare	●●●○○
Atriție	●●●○○
Rezistență la coroziune	●●●○○

ATRIBUTELE DE BAZĂ

Nume produs	Agila
Tip	Roată pivotantă Rola cu Blocare totală
Standard	EN12530 - Roți pentru dispozitive
Capacitate de încărcare la 3 km/h	100 kg
Conductiv electric	Nu
Inoxidabil	Nu
Capacitate de încărcare statică	200 kg
Interval de temperatură (minim)	-10 °C
Interval de temperatură (maxim)	40 °C
Înălțime totală	188 mm

FURCA

Materialul de construcție	Tablă de oțel, medie
FormăFurcă	Larg
Rulment pivotant	Două curse de mingi
Culoare	Pasivat în albastru
Offset	36 mm
Raza de pivotare	131 mm
Interferență pivotantă	262 mm

ROATĂ

Material pentru corp	Tablă de oțel
Material al benzii de rulare	Cauciuc solid, fără marcaj
Lagăr	Rulment cu bile cu con
Protecție pentru filet	Cu protecție pentru filet
Diametru	150 mm
Benză de rulare	32 mm
Duritatea benzii de Benză de rulare (A)	80 Pe malul A

RACORD

Tip ajustare	Extensor sintetic, pătrat
Montaj expansiune (minim)	27 mm
Montaj expansiune (maximă)	30 mm
Indiciu	Vă rugăm să indicați diametrul interior al eprubetei necesare atunci când comandați.

© Copyright 2026 TENTE International GmbH

AGILA

2477DIK150R47-27-30

EAN 4031582326222

TENTE
BETTER MOBILITY. BETTER LIFE.

Desene ale produsului

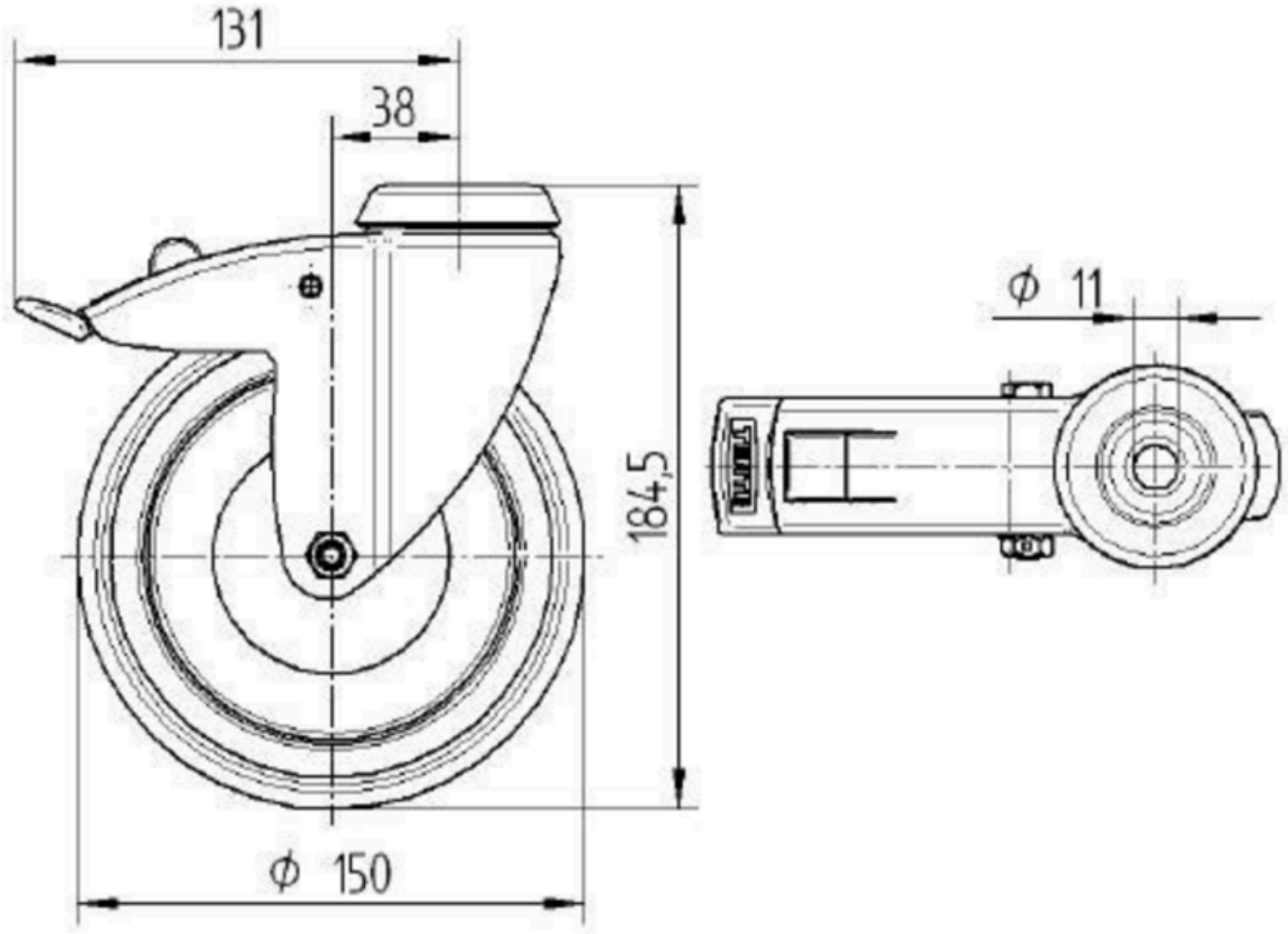

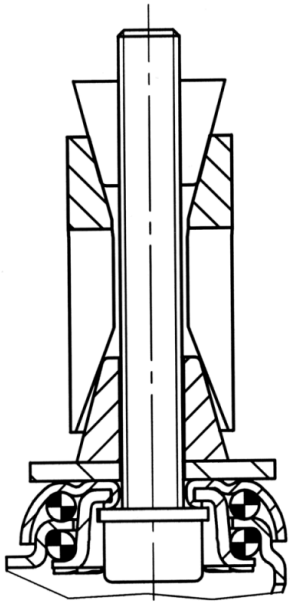

© Copyright 2026 TENTE International GmbH