INFORMATIONS SUR LE PRODUIT

SUPRATECH

YGO125x30-Ø12 TFR

EAN 4031582482669



Image non contractuelle, peut différer du produit d'origine

ROUE

Corps de roue	Polypropylène, conducteur d'électricité
Bandage	Caoutchouc thermoplastique, conducteur d'électricité
Roulement	Moyeu lisse
Pare-fils	Sans pare-fils
Diamètre	125 mm
Largeur du bandage	30 mm
Diamètre de l'alésage	12 mm
Longueur de moyeu	34,9 mm
Dureté du bandage (A)	87 Shore A

PERFORMANCE

Performance de roulage	●●●○○
Bruit de mouvement	●●●○○
Usure	●●●○○
Résistance à la corrosion	●●●○○

ATTRIBUTS PRINCIPAUX

Nom du produit	Supratech
Type	Roue
Norme	EN12530 - Roulettes d'appareils
Capacité de charge à 3 km/h	100 kg
Conducteur d'électricité	Oui
Inoxydable	Non
Capacité de charge statique	200 kg
Plage de température (minimale)	-20 °C
Plage de température (maximale)	60 °C
Poids	0,24 kg

© Copyright 2026 TENTE International GmbH

SUPRATECH

YGO125x30-Ø12 TFR

EAN 4031582482669

BETTER MOBILITY. BETTER LIFE.

Dessins du produit

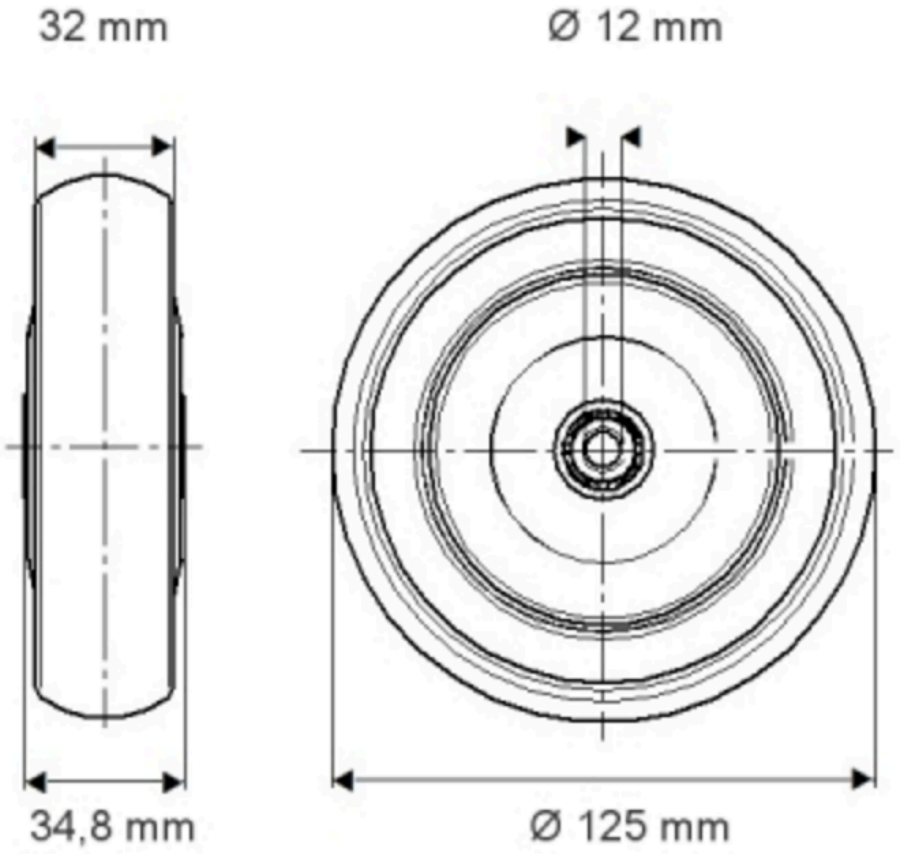

© Copyright 2026 TENTE International GmbH