제품 정보

DURATECH

UOR 100x36-Ø12 HL44,4

EAN 4031582323535



이미지는 원래 제품과 다를 수 있습니다.

휠

차체 재질	폴리아미드
트레드 재질	휠 차체와 동일
베어링	롤러 베어링
휠 색상	내추럴 화이트
스레드 가드	스레드가드 없음
직경	100 mm
트레드 폭	36 mm
차축 홀 직경	12 mm
허브 길이	44.4 mm
차체 너비	36 mm
트레드의 경도(D)	75 Shore D

성능

롤 성능	●●●○○
움직임 소음	●●●○○
내마모성	●●●●○
부식방지	●●●○○

핵심 속성

제품명	Duratech
하우징 유형	휠
표준	EN12532 - 운송 장비
4km/h에서의 적재 용량	200 kg
전기 전도성	아니요
스테인리스	아니요
정지 중 하중용량	400 kg
온도 범위(최소)	-25 °C
온도 범위(최대)	80 °C
전체 체중	0.18 kg

© Copyright 2026 TENTE International GmbH

DURATECH

UOR 100x36-Ø12 HL44,4

EAN 4031582323535

주문 번호 00030965

제품 도면

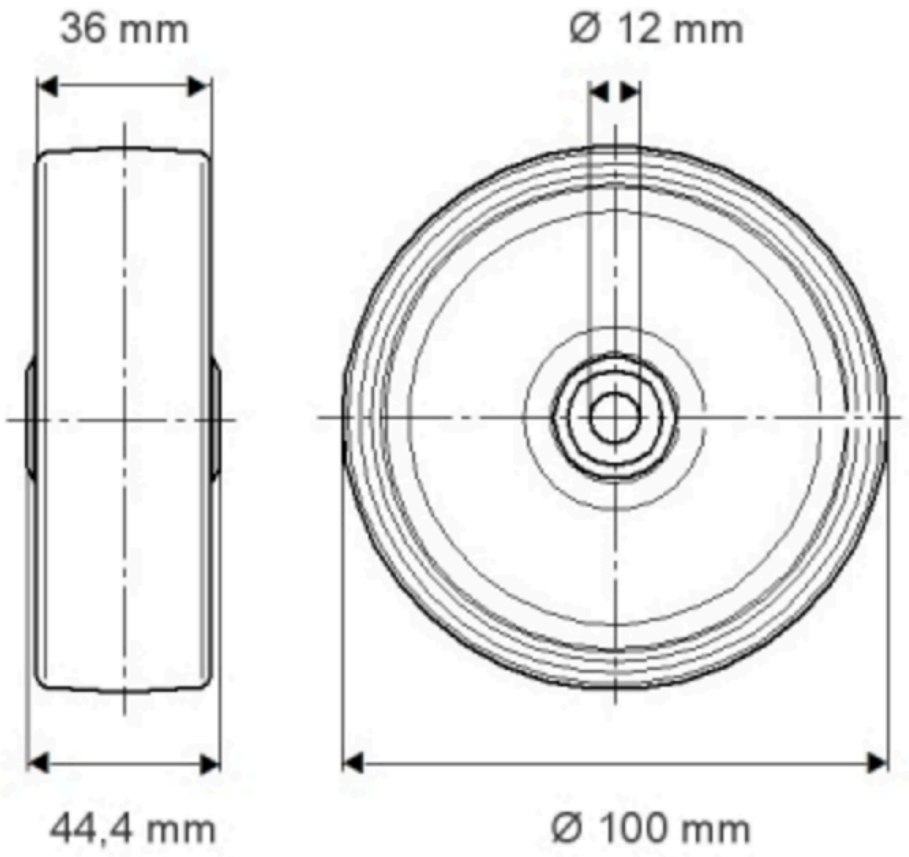

© Copyright 2026 TENTE International GmbH