PRODUCTINFORMATIE

ELASTECH

UER125X40-Ø15

EAN 4031582337952

BETTER MOBILITY. BETTER LIFE.

Afbeelding kan afwijken van het oorspronkelijke product

WIEL

Materiaal wielkern	Polyamide
Materiaal loopvlak	Elastische band, zwart, gevulkaniseerd
Lagering	Rollager
Afdekkapjes	Zonder schroefdraadbeschermer
Diameter	125 mm
Breedte Loopvlak	40 mm
Diameter Asgat	15 mm
Naaflengte	58 mm

PRESTATIES

Rolprestaties	●●●○○
Bewegingsgeluid	●●●●●
Slijtage	●●●○○
Corrosiebestendigheid	●●●○○

KERNKENMERKEN

Productnaam	Elastech
Type	Wiel
Standaard	EN12532 - Transportuitrusting
Draagvermogen bij 4 km/h	250 kg
Statisch draagvermogen	500 kg
Temperatuurbereik (minimaal)	-20 °C
Temperatuurbereik (maximaal)	80 °C
Totaal gewicht	0,429 kg

© Copyright 2026 TENTE International GmbH

ELASTECH

UER125X40-Ø15

EAN 4031582337952

BETTER MOBILITY. BETTER LIFE.
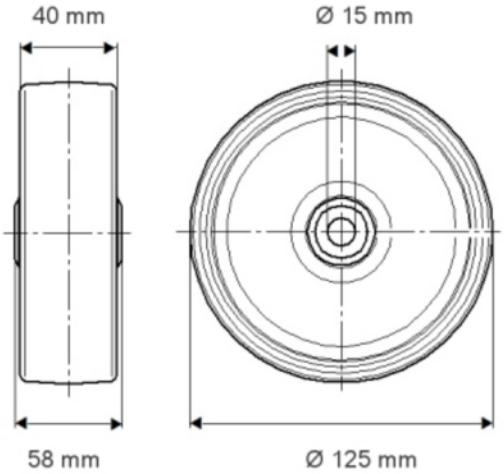
TECHNISCHE TEKENINGEN