INFORMAȚII DESPRE PRODUS

AGILA

2477PJO075B10-11x31

EAN 4031582403770



Imaginea poate fi diferită de produsul original

PERFORMANȚĂ

Performanța rolei	●●●○○
Zgomot de mișcare	●●●●○
Atriție	●●●○○
Rezistență la coroziune	●●●○○

ATRIBUTELE DE BAZĂ

Nume produs	Agila
Tip	Roată pivotantă Rola cu Blocare totală
Standard	EN12530 - Roți pentru dispozitive
Capacitate de încărcare la 3 km/h	75 kg
Conductiv electric	Nu
Inoxidabil	Nu
Capacitate de încărcare statică	150 kg
Interval de temperatură (minim)	-20 °C
Interval de temperatură (maxim)	60 °C
Înălțime totală	103 mm
Lățime totală	43 mm
Greutate totală	0,3 kg

FURCA

Materialul de construcție	Tablă de oțel, medie
FormăFurcă	Larg
Rulment pivotant	Două curse de mingi
Culoare	Pasivat în albastru
Offset	24 mm
Raza de pivotare	80 mm
Interferență pivotantă	160 mm
Diametru cupolă	43 mm

ROATĂ

Material pentru corp	Polipropilenă
Material al benzii de rulare	Cauciuc termoplastic
Lagăr	Rulment simplu
Roată	Gri argintiu (RAL7001)
Protecție pentru filet	Fără protecție pentru filet
Diametru	75 mm
Benză de rulare	25 mm
Lățimea corpului	25 mm
Duritatea benzii de Benză de rulare (A)	87 Pe malul A

RACORD

Tip ajustare	Tijă cu inel de prindere, cu colier
Diametru Tijă	11 mm
Lungime Tijă	31 mm

© Copyright 2026 TENTE International GmbH

AGILA

2477PJO075B10-11x31

EAN 4031582403770

Numărul de comandă 00004458

Desene ale produsului

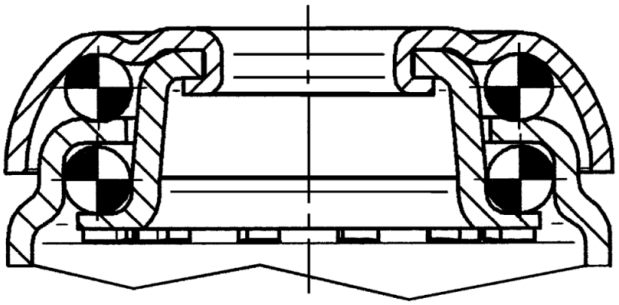

© Copyright 2026 TENTE International GmbH