ИНФОРМАЦИЯ ЗА ПРОДУКТА

AGILA TWIN

2977DYK075P50

EAN 4031582341072
Номер на поръчката 00006781

BETTER MOBILITY. BETTER LIFE.

Изображението може да се различава от оригиналния продукт

ИЗПЪЛНЕНИЕ

Производителност на ролката	●●●○○
Шум от движение	●●●●○
Привличане	●●●○○
Устойчив на корозия	●●●○○

ОСНОВНИ АТРИБУТИ

Име на продукта	Agila twin
Тип	Въртящ се Колело с Пълно заключване
Стандартен	EN12530 – Изделителни колела
Товароносимост при 3 км/ч	100 kg
Електропроводим	✓
Статичен Товароносимост	200 kg
Температурен диапазон (минимален)	-20 °C
Температурен диапазон (максимален)	85 °C
Обща височина	102 mm
Обща ширина	71 mm
Общо тегло	0,94 kg

КОЛЕЛО

Материал на тялото	Стомана от лист
Материал на реазбата	Плътна гума черен, електропроводим
Лагер	Конусен сачмен лагер
Цвят на Колело	Синьо покритие
Предпазители за резби	С предпазно устройство за резба
Диаметър	75 mm
Ширина на Резба	25 mm
Ширина на тялото	25 mm
Твърдост на Резба (A)	80 бряг A

ВИЛКА

Материал	Стоманен лист, среден
Форма Вилица	Вилка на две Колело
Въртящ се лагер	Две състезания с топка
Цвят	Синьо покритие
Изместване	31,3 mm
Радиус на завъртане	99 mm
Интерференция при завъртане	198 mm
Диаметър на купол	65 mm

ПРИЛЯГАНЕ

Тип на фитинга	Правоъгълна плака
Дължина на плаката	77 mm
Ширина на плаката	67 mm
Дължина на отвора на плаката (минимална)	46,5 mm
Дължина на отвора на плаката (максимална)	51,5 mm
Ширина на отвора на плаката (минимална)	56 mm
Ширина на отвора на плаката (максимална)	61,5 mm
Диаметър на отвора на плаката	8,5 mm

© Copyright 2026 TENTE International GmbH

AGILA TWIN

2977DYK075P50

EAN 4031582341072
Номер на поръчката 00006781

BETTER MOBILITY. BETTER LIFE.
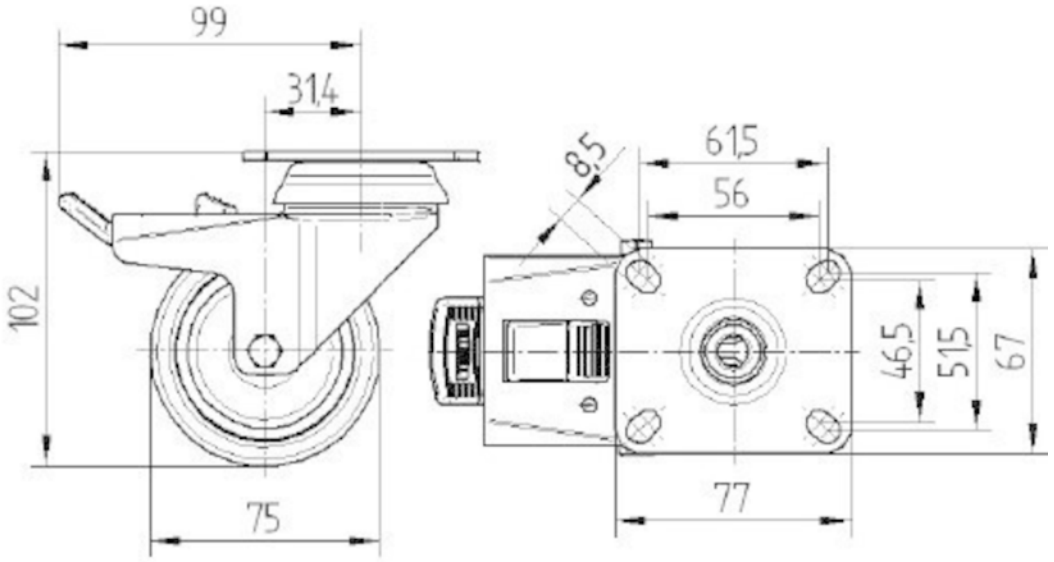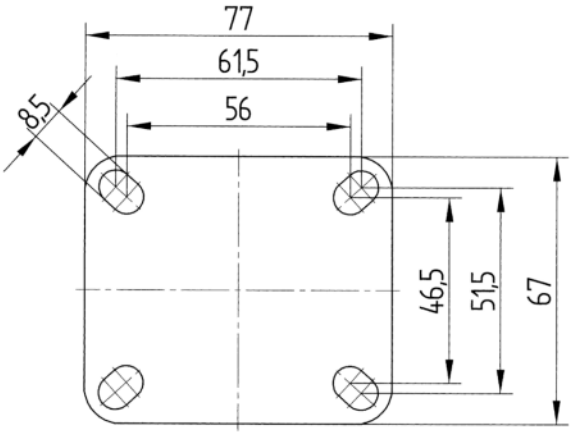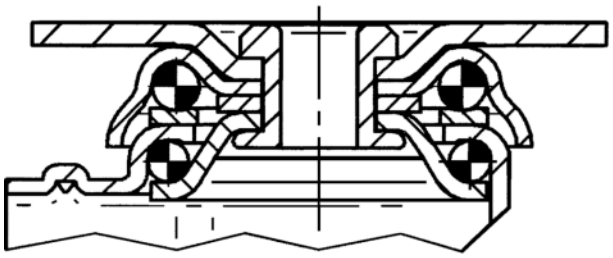
ТЕХНИЧЕСКИ ЧЕРТЕЖИ