ИНФОРМАЦИЯ О ПРОДУКТЕ

KAPPA LOAD

9652ITP160P63 flat kick pedal

EAN 4031582445299



Изображение может отличаться от оригинального продукта

ПРОИЗВОДИТЕЛЬНОСТЬ

Производительность рулона	●●●○○
Шум движения	●●●○○
Исчезновение	●●●●○
Устойчивость к коррозии	●●●○○

ОСНОВНЫЕ АТРИБУТЫ

Название продукта	Kappa load
Тип	Поворотное Колесная опора с Общий тормоз, Концевик колесной опоры
Стандартный	EN12533 - Высоконагруженные колесные опоры
Грузоподъемность при 4 км/ч	800 kg
Грузоподъемность при 6 км/ч	640 kg
Электропроводящий	Нет
Нержавеющая сталь	Нет
Грузоподъемность статическая	1600 kg
Диапазон температур (минимальный)	-20 °C
Диапазон температур (максимальный)	60 °C
Общая высота	205 mm

КРОНШТЕЙН

Материал корпуса	Чугун или кованый чугун, тяжелый
Форма Вилы	Широкая, Усиленный
Повортный узел	Роликовый (Игольчатый) подшипник с глубокими канавками
Офсет (Смещение)	58 mm
Радиус поворота	183 mm
Поворотное соединение	366 mm
Lubrication nipple	1

КОЛЕСО

Tread profile	плоский
Материал корпуса	Алюминий
Материал протектора	Полиуретан, Литой
Подшипник	Прециссионый шариковый подшипник
Ось	Винт с гайкой
Защита от проводов	Без защиты резьбы
Диаметр	160 mm
Ширина Протектор	50 mm
Твердость Протектор (A)	92 Береговая A

ФИТИНГ

Тип фитинга	Прямоугольная пластина
Длина пластины	135 mm
Ширина пластины	110 mm
Длина отверстия пластины (максимальная)	105 mm
Ширина отверстия пластины (минимальная)	75 mm
Ширина отверстия пластины (максимальная)	80 mm
Диаметр отверстия пластины	11 mm

© Copyright 2026 TENTE International GmbH

KAPPA LOAD

9652ITP160P63 flat kick pedal

EAN 4031582445299

Чертежи изделия

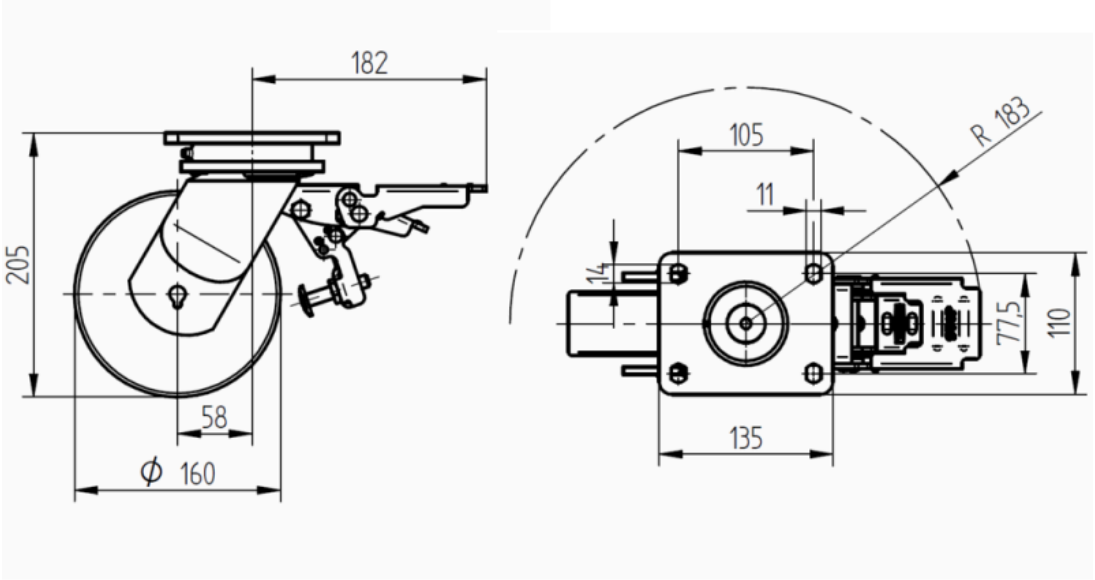

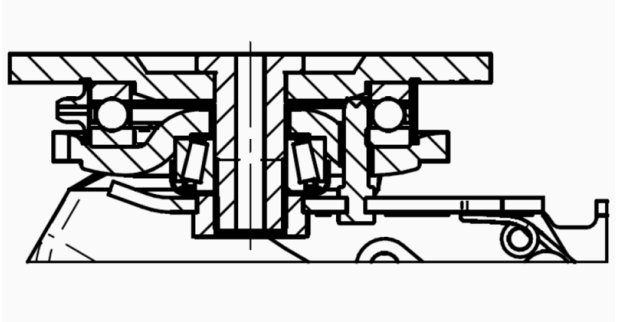

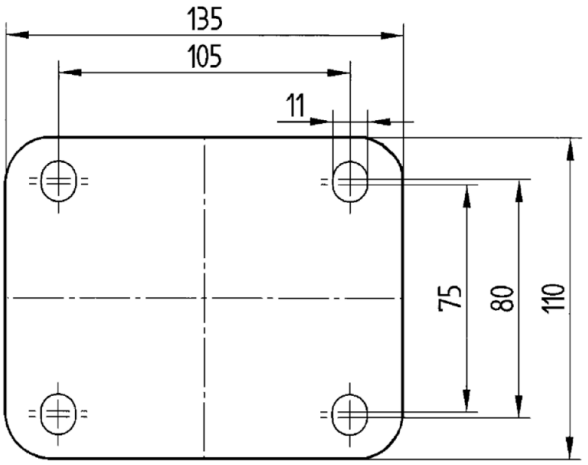

© Copyright 2026 TENTE International GmbH