INFORMATIONS SUR LE PRODUIT

AGILA

2477PIO150P30-11

EAN 4031582361940



Image non contractuelle, peut différer du produit d'origine

PERFORMANCE

Performance de roulage	●●●○○
Bruit de mouvement	●●●○○
Usure	●●●○○
Résistance à la corrosion	●●●○○

ATTRIBUTS PRINCIPAUX

Nom du produit	Agila
Type	Roulette pivotante à blocage total
Norme	EN12530 - Roulettes d'appareils
Capacité de charge à 3 km/h	80 kg
Conducteur d'électricité	Non
Inoxydable	Non
Capacité de charge statique	160 kg
Plage de température (minimale)	-20 °C
Plage de température (maximale)	60 °C
Hauteur	185 mm
Poids	0,92 kg

CHAPE

Matériau de la chape	Tôle d'acier, moyenne
Forme de la chape	Galbée
Pivot	Double rangée de billes,
Couleur de la chape	Zingué bleu
Déport	36 mm
Rayon d'encombrement	131 mm
Diamètre d'encombrement	262 mm

ROUE

Corps de roue	Polypropylène
Bandage	Caoutchouc semi-élastique, non marquant
Roulement	Moyeu lisse
Pare-fils	Sans pare-fils
Diamètre	150 mm
Largeur du bandage	30 mm
Dureté du bandage (A)	80 Shore A

FIXATION

Type de fixation	Trou central
Diamètre du trou central	11 mm
Note	Les roulettes peuvent être montées avec des vis standard de dimensions différentes.

© Copyright 2026 TENTE International GmbH

AGILA

2477PIO150P30-11

EAN 4031582361940

BETTER MOBILITY. BETTER LIFE.

Dessins du produit

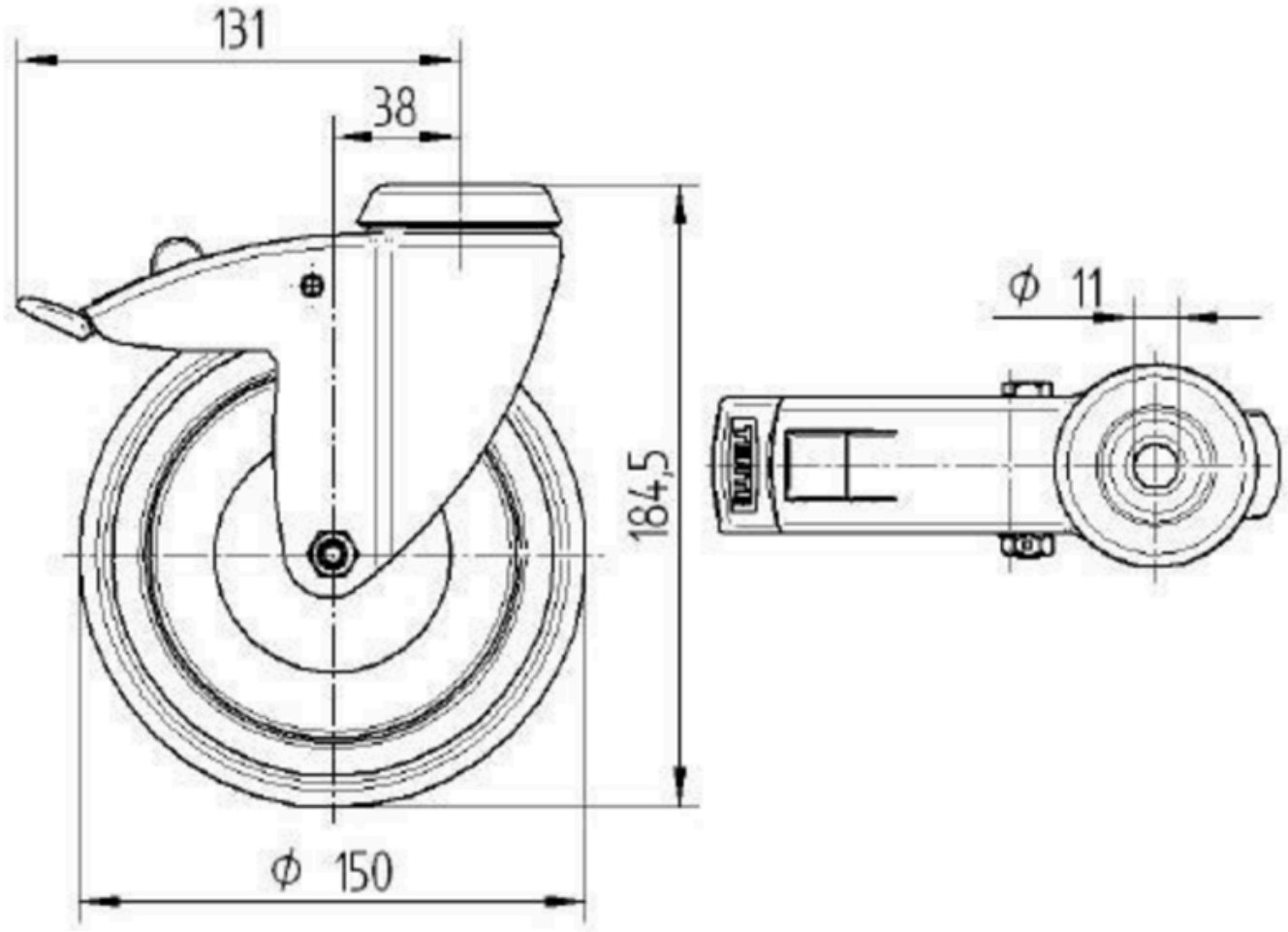

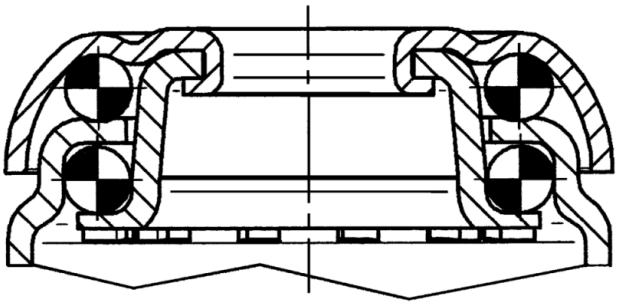

© Copyright 2026 TENTE International GmbH