PRODUKTINFORMATION

ALPHA STAINLESS

8477UAD100P30-11 red

EAN 4031582370164



Billedet kan afvige fra det oprindelige produkt

YDEEVNE

Rullemodstand	●●●○○
Kørselsstøj	●●●○○
Abrasion	●●●●○
Rustbeskyttelse	●●●●●

PRIMÆRE EGENSKABER

Produktnavn	Alpha stainless
Type	Drejeligt Hjul med Totalbremse
Standard	EN12532 – Transportudstyr
Belastning ved 4 km/t	150 kg
Elektrisk ledende	Nej
Rustfri	Ja
Belastning Statisk	300 kg
Temperaturområde (minimum)	-40 °C
Temperaturområde (maksimum)	80 °C
Byggehøjde	128 mm
Samlet vægt	0,96 kg

GAFFEL

Materialer til boliger	Rustfri stål, tungt
Gaffel Form	Bred
Drejekrans	Drejekrans med dobbelt kuglekrans
Farve	Rustfri stål
Udladning	41 mm
Udfaldsdiameter	242 mm

HJUL

Fælgmateriale	Polyamid
Hjulbanemateriale	Polyuretan, Indsprøjtet
Leje	Rulleleje , Rustfri
Aksel	Skruet med møtrik
Diameter	100 mm
Hjulbane bredde	32 mm
Hårdhed af Hjulbane (D)	42 Shore D

MONTERING

Monteringstype	Bolthul
Bolt Huldiameter	11 mm

© Copyright 2026 TENTE International GmbH

ALPHA STAINLESS

8477UAD100P30-11 red

EAN 4031582370164

BETTER MOBILITY. BETTER LIFE.

Produkttegninger

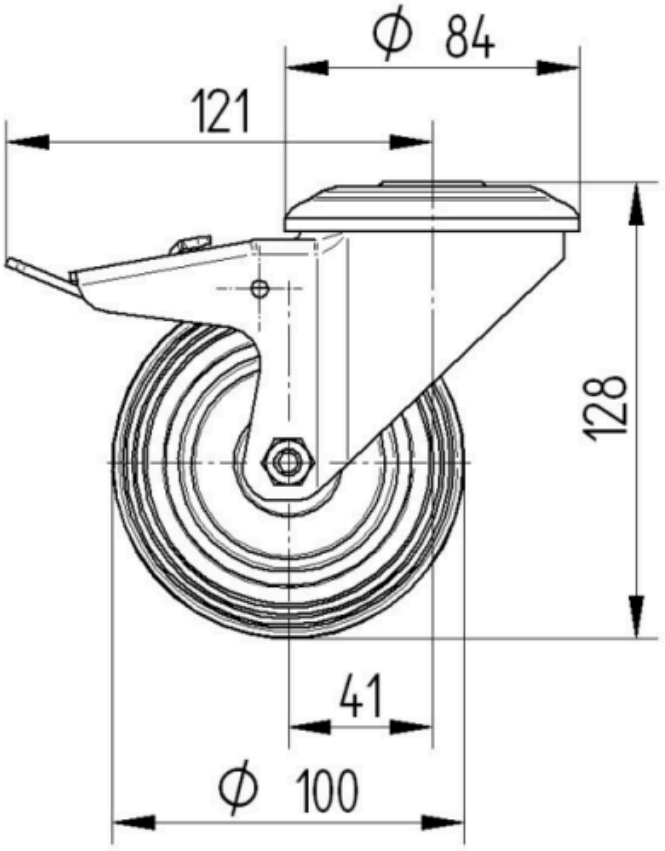

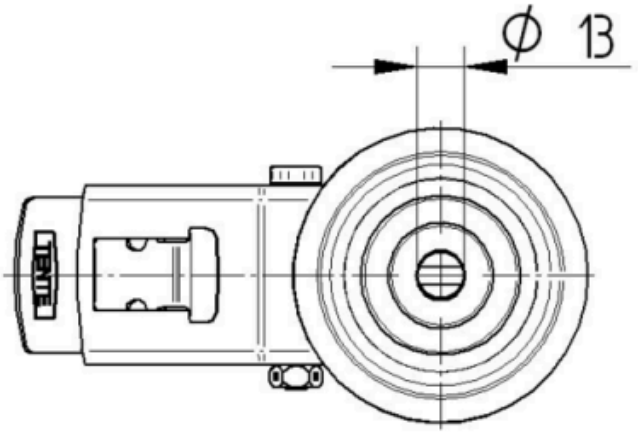

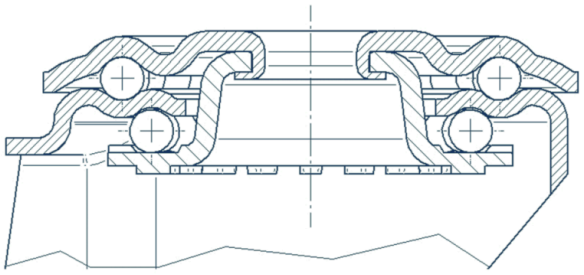

© Copyright 2026 TENTE International GmbH