INFORMACIÓN DEL PRODUCTO

# LINEA

## 5947UAC100R05-28 RAL9002

EAN 4031582352764



La imagen puede diferir del producto original

### RENDIMIENTO

| | |
|---|---|
| Rendimiento del rodillo | ●●●●● |
| Ruido de movimiento | ●●●○○ |
| Desgaste | ●●●●○ |
| Resistencia a la corrosión | ●●●●○ |

### ATRIBUTOS PRINCIPALES

| | |
|---|---|
| Nombre del producto | Linea |
| Tipo | Rueda giratoria con Freno total |
| Estándar | EN12530 - Dispositivos Ruedas |
| Capacidad de carga a 3 km/h | 120 kg |
| Conductivo eléctrico | No |
| Inoxidable | Sí |
| Capacidad de carga estática | 240 kg |
| Rango de temperatura (mínimo) | -10 °C |
| Rango de temperatura (máximo) | 40 °C |
| Altura total | 120 mm |
| Ancho total | 82 mm |
| Peso total | 0.93 kg |

### SOPORTE

| | |
|---|---|
| Material de la carcasa | Poliamida |
| Forma de Horquilla Forma | Soporte de Aro Doble Soporte |
| Rodamiento giratorio | Rodamiento de bolas de precisión |
| Color | Gris y blanco (RAL9002) |
| Desplazamiento | 32 mm |
| Radio de giro | 108 mm |
| Interferencia de giro | 216 mm |
| Diámetro del domo | 52 mm |

### ARO

| | |
|---|---|
| Material del cuerpo | Poliamida |
| Material de la banda de rodadura | Poliuretano, Inyectado |
| Cojinete | Rodamiento de bolas de precisión, Inoxidable |
| Protectores de hilo | Con protector de roscas |
| Diámetro | 100 mm |
| Ancho de Banda de rodadura | 20 mm |
| Dureza de la Banda de rodadura (A) | 92 Shore A |

### AJUSTE

| | |
|---|---|
| Tipo de ajuste | Sólida Espiga, redonda |
| Diámetro del Perno | 28 mm |
| Longitud del Perno | 40 mm |

Club Diseñador Deutscher

Premio Interzum

IF Premio Diseño

© Copyright 2026 TENTE International GmbH

# LINEA

5947UAC100R05-28 RAL9002

EAN 4031582352764

TENTE
BETTER MOBILITY. BETTER LIFE.

## Planos del producto

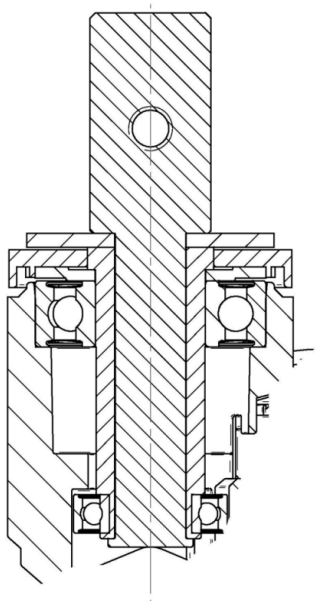

Club Diseñador Deutscher

Premio Interzum

IF Premio Diseño

© Copyright 2026 TENTE International GmbH