INFORMATIONS SUR LE PRODUIT

AGILA

2477PIO150P30-11

EAN 4031582361940



L'image peut différer du produit d'origine

PERFORMANCE

Performance du rouleau	●●●○○
Bruit de mouvement	●●●○○
Attrition	●●●○○
Résistance à la corrosion	●●●○○

ATTRIBUTS DE BASE

Nom du produit	Agila
Type	Roulette pivotante avec Blocage total
Standard	EN12530 - Roulettes de dispositifs
Capacité de charge à 3 km/h	80 kg
Conducteur électrique	Non
Inoxydable	Non
Statique Capacité de charge	160 kg
Plage de température (minimale)	-20 °C
Plage de température (maximale)	60 °C
Hauteur	185 mm
Poids global	0.92 kg

CHAPE

Matériau de la chape	Tôle d'acier, moyenne
Forme Chape	Galbé
Pivot	Deux courses de balles
Couleur de la chape	Zingué bleu
Déport	36 mm
Rayon d'encombrement	131 mm
Diamètre d'encombrement	262 mm

ROUE

Matériau du corps	Polypropylène
Bandage	Caoutchouc semi-élastique, non marquant
Roulement	Moyeu lisse
Pare-fils	Sans protège-filet
Diamètre	150 mm
Largeur du Bandage	30 mm
Dureté du Bandage (A)	80 Shore A

RACCORD

Type de raccord	Trou central
Diamètre du trou de l'Œil	11 mm
Astuce	Les roulettes peuvent être montées avec des vis standard de n'importe quelle longueur.

© Copyright 2026 TENTE International GmbH

AGILA

2477PIO150P30-11

EAN 4031582361940

BETTER MOBILITY. BETTER LIFE.

Dessins du produit

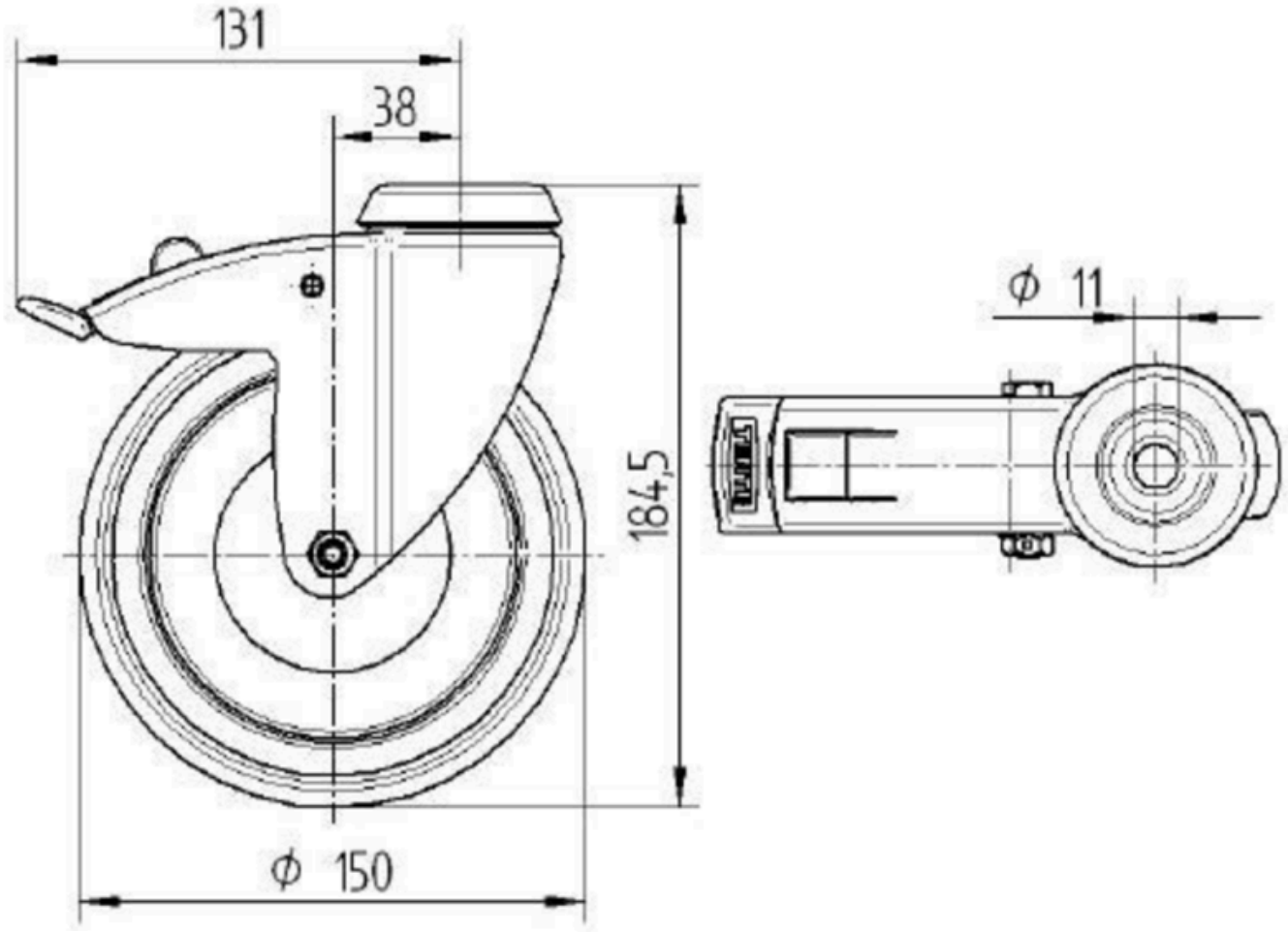

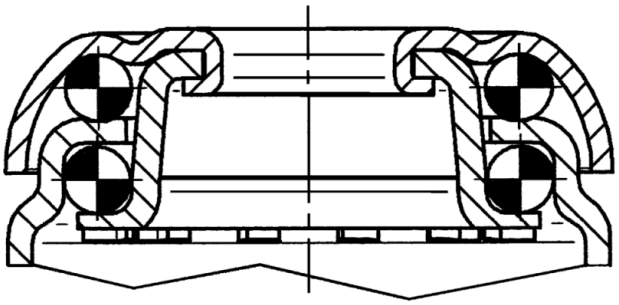

© Copyright 2026 TENTE International GmbH