ИНФОРМАЦИЯ О ПРОДУКТЕ

ZETA

4687ITP125P63 super convex R25

EAN 4031582444599



Изображение может отличаться от оригинального продукта

ПРОИЗВОДИТЕЛЬНОСТЬ

Производительность рулона	●●●○○
Шум движения	●●●○○
Исчезновение	●●●●○
Устойчивость к коррозии	●●●○○

ОСНОВНЫЕ АТРИБУТЫ

Название продукта	Zeta
Тип	Поворотное Колесная опора с Общий тормоз
Стандартный	EN12532 - Транспортировочное оборудование
Грузоподъемность при 4 км/ч	400 kg
Электропроводящий	Нет
Нержавеющая сталь	Нет
Грузоподъемность статическая	800 kg
Диапазон температур (минимальный)	-20 °C
Диапазон температур (максимальный)	60 °C
Общая высота	164 mm
Общий вес	3,12 kg

КРОНШТЕЙН

Материал корпуса	Стальной лист, очень тяжелый
Форма Вилы	Широкая, Усиленный
Повортный узел	Две гонки мяча, Усиленный или Нержавеющая сталь
Цвет	Пассивированный голубым
Офсет (Смещение)	60 mm
Радиус поворота	161 mm
Поворотное соединение	322 mm

КОЛЕСО

Tread profile	выпуклый
Материал корпуса	Алюминий
Материал протектора	Полиуретан, Литой
Подшипник	Прециссионый шариковый подшипник
Ось	Винт с гайкой
Защита от проводов	Без защиты резьбы
Диаметр	125 mm
Ширина Протектор	50 mm
Твердость Протектор (A)	92 Береговая A

ФИТИНГ

Тип фитинга	Прямоугольная пластина
Длина пластины	137 mm
Ширина пластины	105 mm
Длина отверстия пластины (максимальная)	105 mm
Ширина отверстия пластины (минимальная)	75 mm
Ширина отверстия пластины (максимальная)	80 mm
Диаметр отверстия пластины	11 mm

© Copyright 2026 TENTE International GmbH

ZETA

4687ITP125P63 super convex R25

EAN 4031582444599

Чертежи изделия

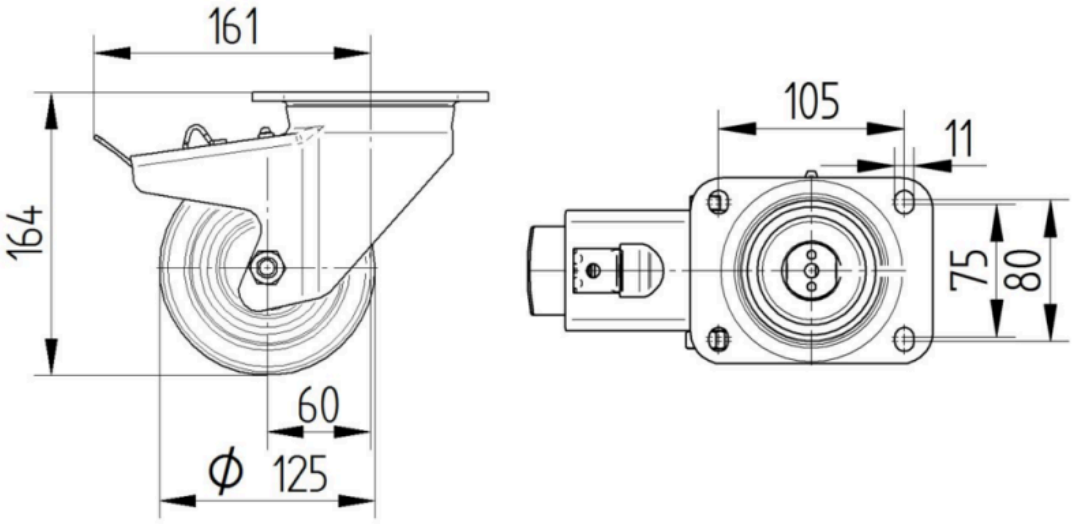

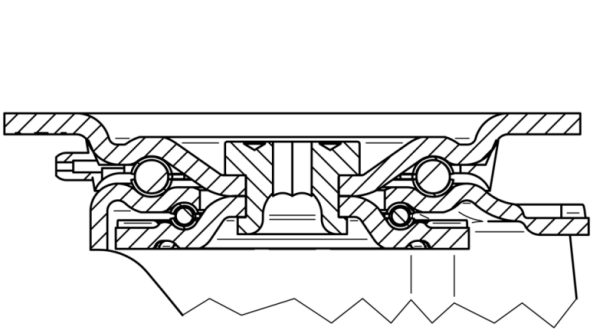

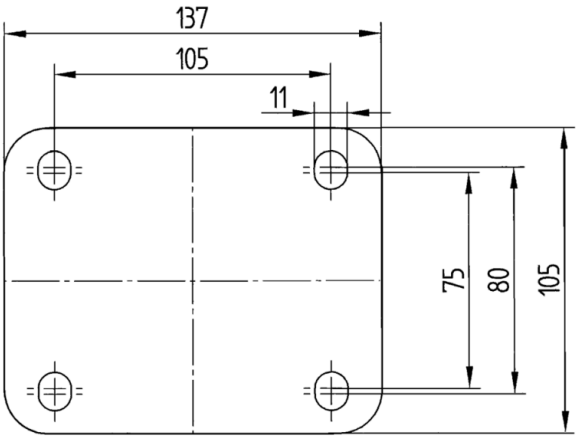

© Copyright 2026 TENTE International GmbH