PRODUKTINFORMATION

DURATECH

MOP 200x50-Ø35 HL60

EAN 4031582320053



Billedet kan afvige fra det oprindelige produkt

YDEEVNE

Rullemodstand	●●●●●
Kørselsstøj	●●○○○
Abrasion	●●●●●
Rustbeskyttelse	●●●○○

PRIMÆRE EGENSKABER

Produktnavn	Duratech
Type	Hjul
Standard	EN12533 – Sværlasthjul
Belastning ved 4 km/t	3360 kg
Belastning ved 6 km/t	2800 kg
Elektrisk ledende	Nej
Rustfri	Nej
Belastning Statisk	5600 kg
Temperaturområde (minimum)	-40 °C
Temperaturområde (maksimum)	80 °C
Samlet vægt	2,58 kg

HJUL

Fælgmateriale	Polyamid, super tung
Hjulbanemateriale	Identisk med Hjulfælg
Leje	Præcisionskugleleje
Hjul farve	Naturlig hvid
Trådfang	Uden trådfang
Diameter	200 mm
Hjulbane bredde	50 mm
Aksel Huldiameter	35 mm
Navlængde	60 mm
Fælgbredde	50 mm
Hårdhed af Hjulbane (D)	75 Shore D
Lejetype	6307

© Copyright 2026 TENTE International GmbH

DURATECH

MOP 200x50-Ø35 HL60

EAN 4031582320053

Bestillingsnummer 00801262

Produkttegninger

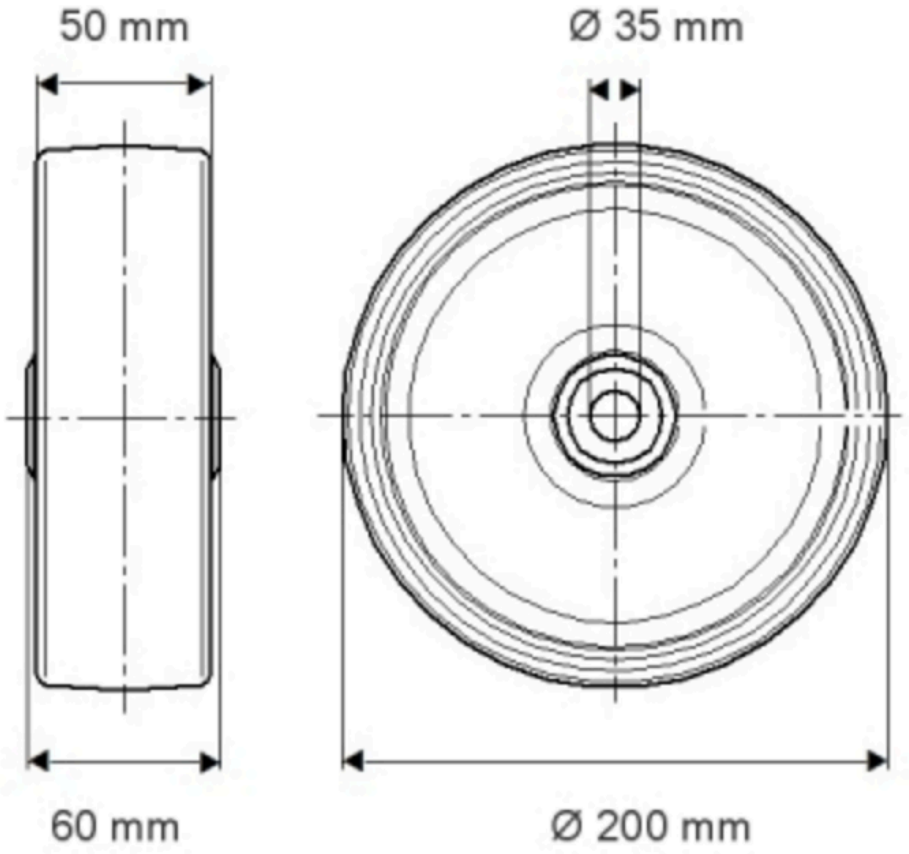

© Copyright 2026 TENTE International GmbH

DURATECH

MOP 200x50-Ø35 HL60

EAN 4031582320053

Bestillingsnummer 00001262

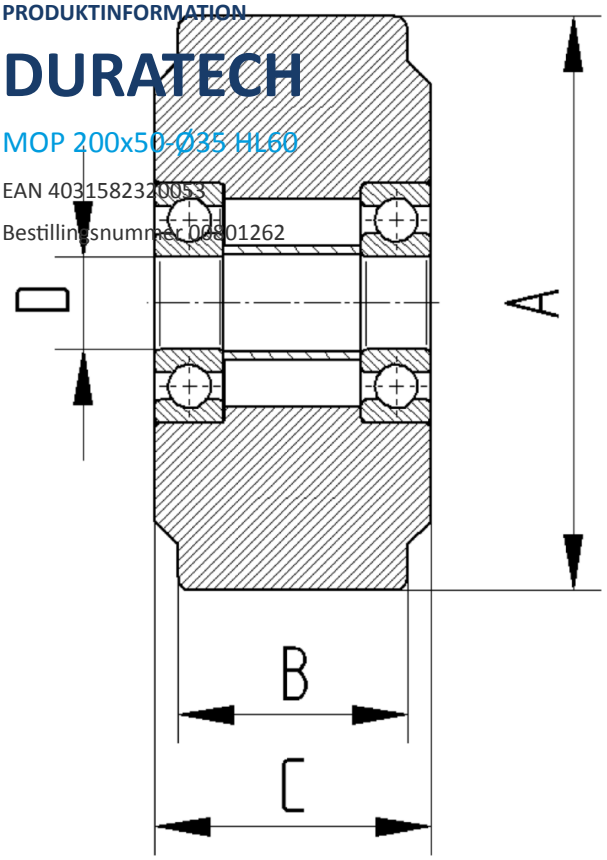

© Copyright 2026 TENTE International GmbH