PRODUCTINFORMATIE

AGILA

2477PJP075P40

EAN 4031582050431



Afbeelding kan afwijken van het oorspronkelijke product

PRESTATIES

Rolprestaties	●●●○○
Bewegingsgeluid	●●●●○
Slijtage	●●●○○
Corrosiebestendigheid	●●●○○

KERNKENMERKEN

Productnaam	Agila
Type	Wielen met Totale vergrendeling
Standaard	EN12530 - Hulpmiddelen zwenkwielen
Draagvermogen bij 3 km/h	75 kg
Elektrisch geleidend	Nee
Roestvrij	Nee
Statisch draagvermogen	150 kg
Temperatuurbereik (minimaal)	-20 °C
Temperatuurbereik (maximaal)	60 °C
Totale hoogte	100 mm
Totale breedte	43 mm
Totaal gewicht	0,34 kg

BEHUIZING

Materiaal van de behuizing	Staalplaat, medium
Vork Vorm	Breed
Zwenklager	Twee balraces
Kleur	Blauw gepassiveerd
Offset	24 mm
Zwenk radius	80 mm
Draaicirkel	160 mm
Diameter koepel	43 mm

WIEL

Materiaal wielkern	Polypropyleen
Materiaal loopvlak	Thermoplastisch rubber
Lagering	Precisie kogellagers
Wielkleur	Zilvergrijs (RAL7001)
Afdekkapjes	Met draadbeschermer
Diameter	75 mm
Breedte Loopvlak	25 mm
Breedte wielkern	25 mm
Hardheid van het Loopvlak (A)	87 Shore A

FITTING

Type bevestiging	Vierkante plaat
Lengte plaat	60 mm
Breedte plaat	60 mm
Lengte plaatgat (minimaal)	38 mm
Lengte plaatgat (maximaal)	48 mm
Breedte plaatgat (minimaal)	38 mm
Breedte plaatgat (maximaal)	48 mm
Diameter plaatgat	6,3 mm

© Copyright 2026 TENTE International GmbH

AGILA

2477PJP075P40

EAN 4031582050431

Bestelnummer 00004470

Producttekeningen

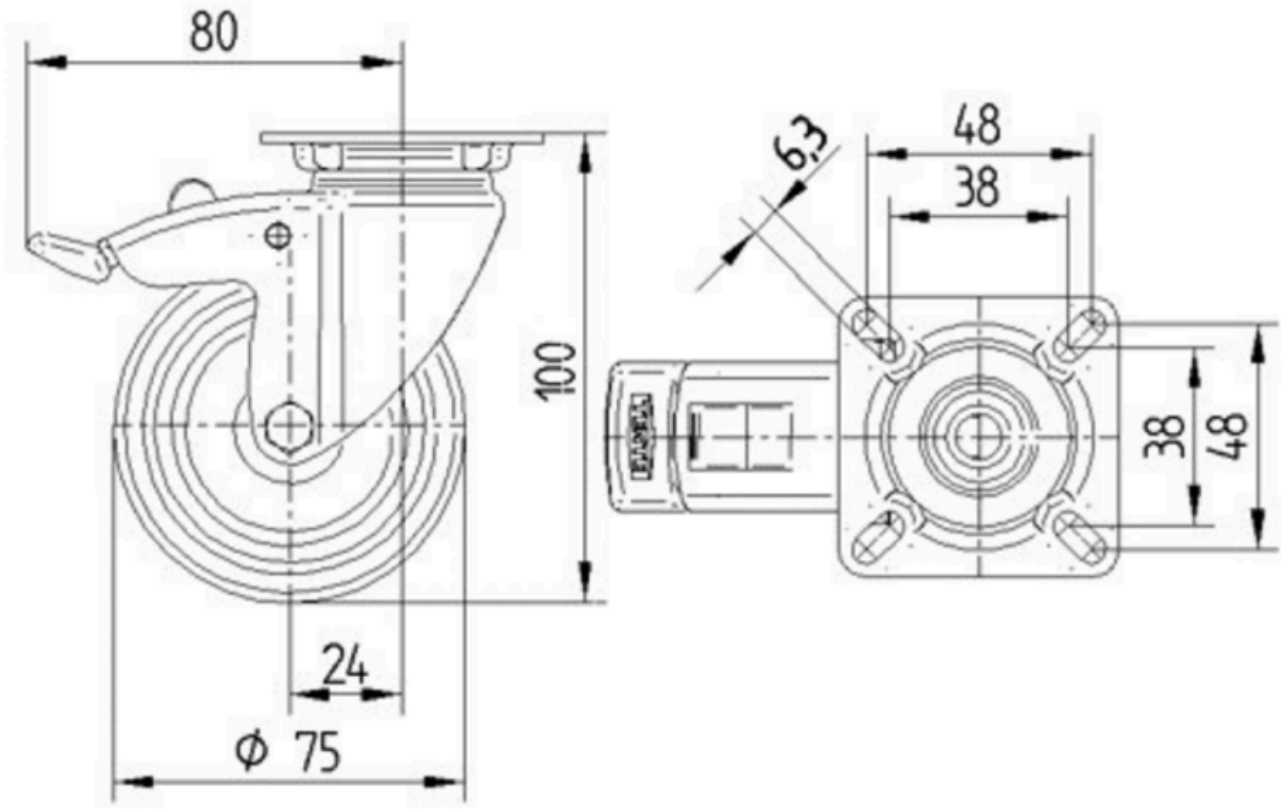

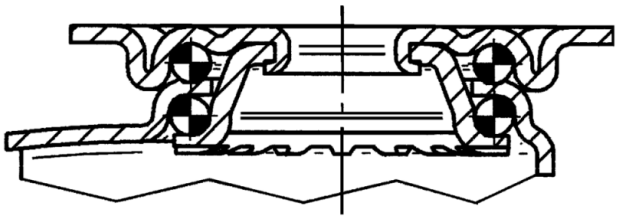

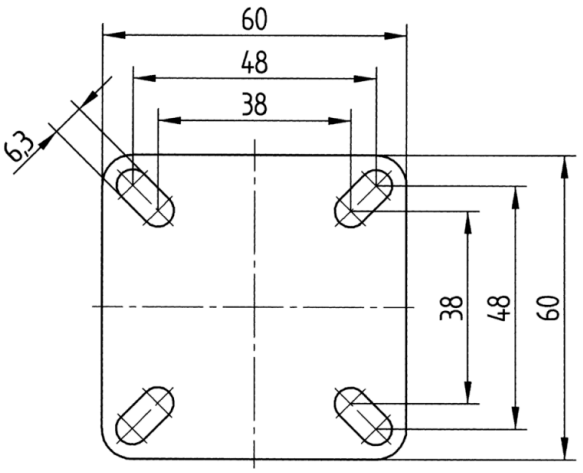

© Copyright 2026 TENTE International GmbH