PRODUKTINFORMATION

ZETA STAINLESS

8670UFX160P63

EAN 4031582313536



Bild kann vom Originalprodukt abweichen

PERFORMANCE

Laufverhalten	●●●●●
Fahrgeräusch	●●●●●
Abrieb	●●●○○
Korrosionsbeständigkeit	●●●●●

HAUPTMERKMALE

Produktname	Zeta stainless
Typ	Lenkrolle
Norm	EN12533 - Schwerlastrollen
Tragfähigkeit bei 4 km/h	300 kg
Tragfähigkeit bei 6 km/h	240 kg
Elektrisch-leitfähig	Nein
Rostfrei	Ja
Statische Tragfähigkeit	600 kg
Temperaturbereich (Minimum)	-20 °C
Temperaturbereich (Maximum)	85 °C
Bauhöhe	200 mm
Gesamtbreite	96 mm
Gesamtgewicht	2,83 kg

GEHÄUSE

Gehäusematerial	Rostfreier Stahl, schwer
Gabelform	Bauchig, verstärkt
Schwenklager	Kugelbahn, zweireihig
Farbe	Stahl, Rostfrei
Ausladung	55 mm
Schwenkradius	135 mm
Störkreis	270 mm
Dom Durchmesser	96 mm

RAD

Tread hardness	weich
Material des Radkörpers	Polyamid
Material der Lauffläche	Elastikreifen, spurlos, vulkanisiert
Lager	Präzisionskugellager, abgedichtet
Achse	Verschraubt
Radfarbe	Grau, spurlos
Fadenschutz	Mit Fadenschutz
Durchmesser	160 mm
Breite der Lauffläche	46 mm
Breite des Radkörpers	46 mm
Härte der Lauffläche (A)	64 Shore A

BEFESTIGUNG

Befestigungsart	Mittelgroße rechteckige Platte
Plattenlänge	137 mm
Plattenbreite	105 mm
Plattenlochlänge (Minimum)	74 mm
Plattenlochlänge (Maximum)	80 mm
Plattenlochbreite (Minimum)	74 mm
Plattenlochbreite (Maximum)	105 mm
Plattenloch Durchmesser	11 mm

© Copyright 2026 TENTE International GmbH

ZETA STAINLESS

8670UFX160P63

EAN 4031582313536

Bestellnummer 00829521

Produktzeichnungen

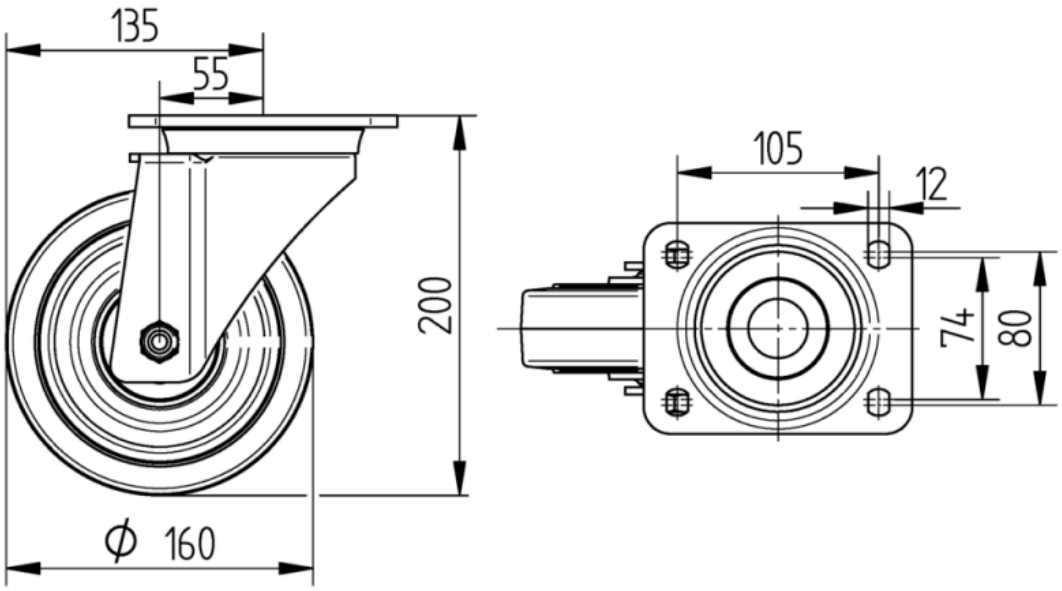

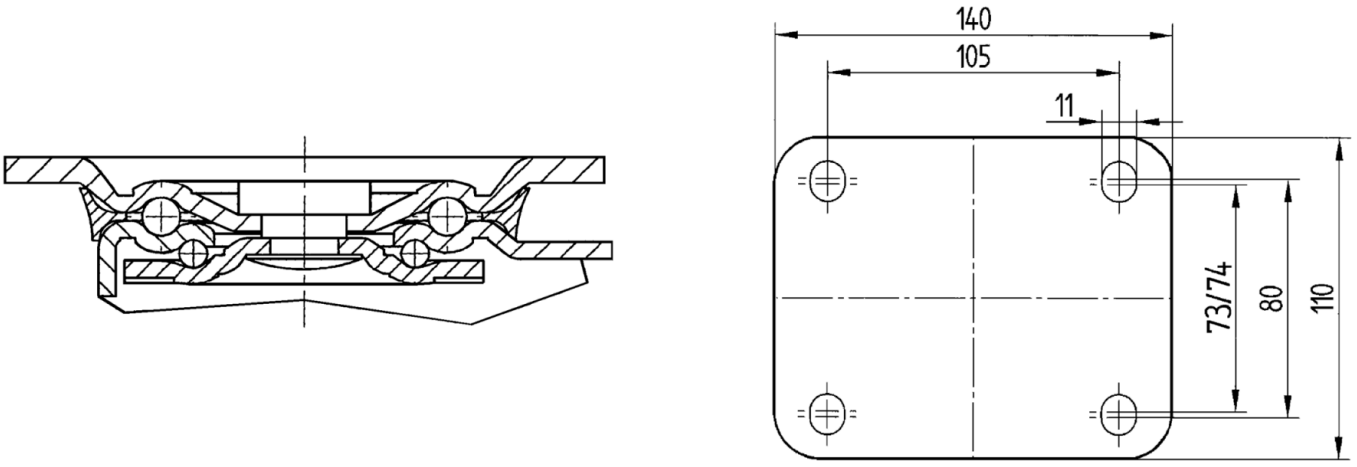

© Copyright 2026 TENTE International GmbH