TERMÉKINFORMÁCIÓK

# ALPHA

## 3478UFR100P62 tyre-5015

EAN 4031582306958



A kép eltérhet az eredeti terméktől

### TELJESÍTMÉNY

| | |
|---|---|
| Gördülési ellenállás teljesítménye | ●●●●○ |
| Mozgás zajkibocsátása | ●●●●○ |
| Kopás | ●●●○○ |
| Korrozióálló képesség | ●●●○○ |

### ALAPVETŐ TULAJDONSÁGOK

| | |
|---|---|
| Termék neve | Alpha |
| Ház típusa | Fixvillás görgő |
| Standard | EN12532 - Szállítóeszközök |
| Teherbírás 4 km/h-nál | 160 kg |
| Elektromosan vezető | Nem |
| Rozsdamentes | Nem |
| Statikus teherbírás | 320 kg |
| Hőmérséklet-tartomány (minimális) | -20 °C |
| Hőmérséklet-tartomány (maximális) | 80 °C |
| Összsúly | 0,49 kg |
| Teljes szélesség | 85 mm |

### VÁZ

| | |
|---|---|
| A ház anyaga | Acéllemez, nehéz |
| Villa alakja | Széles |
| Szín | Kék passzivált |

### KERÉK

| | |
|---|---|
| Tread hardness | puha |
| Felépítmény anyaga | Poliamid |
| Futófelület anyaga | Rugalmas gumi, nyomot nem hagyó, vulkanizált |
| Csapágy | Tűgörgős csapágy |
| Tengely | Csavar anyával |
| Kerék színe | Grafitfekete (RAL9011) |
| Szálvédők | Futófelület védelem nélkül |
| Átmérő | 100 mm |
| Futófelület szélessége | 34 mm |
| Test szélessége | 34 mm |
| A futófelület keménysége (A) | 63 Shore A |

### SZERELVÉNY

| | |
|---|---|
| Szerelvény típusa | Téglalap alakú talplemez |
| Talplemez hossza | 103 mm |
| Talplemez szélessége | 85 mm |
| Lemezfurat hossza (minimális) | 77 mm |
| Lemezfurat hossza (maximális) | 60 mm |
| Lemezfurat szélessége (minimális) | 77 mm |
| Lemezfurat szélessége (maximális) | 80 mm |
| Tengely furat átmérője | 9 mm |

© Copyright 2026 TENTE International GmbH

# ALPHA

3478UFR100P62 tyre-5015

EAN 4031582306958

Rendelési szám 00004019

**Termékrajzok**

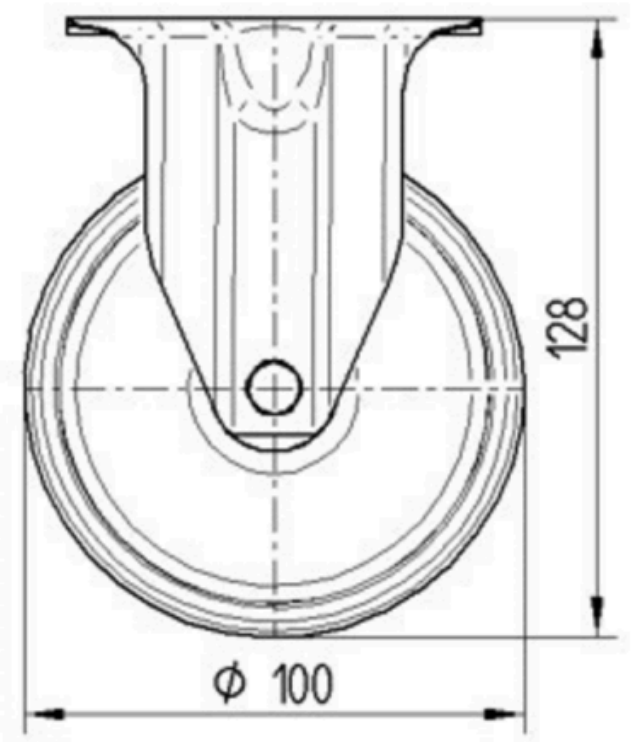


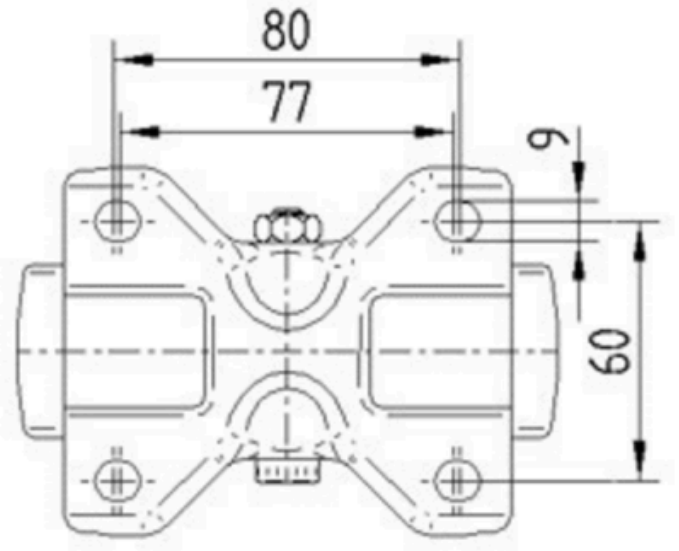


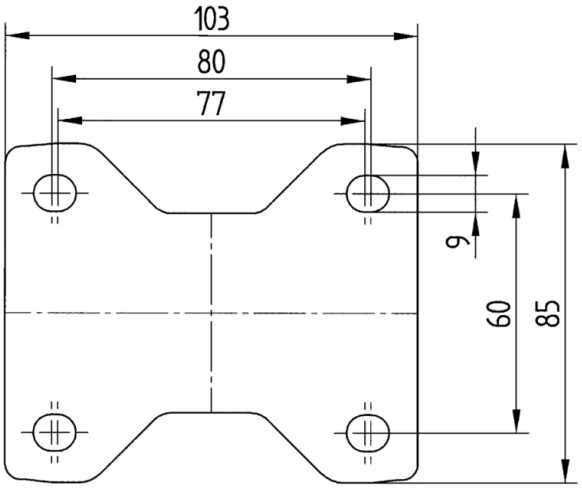


© Copyright 2026 TENTE International GmbH