INFORMATIONS SUR LE PRODUIT

AGILA

2477DYK100R07-Ø24-27

EAN 4031582342215



L'image peut différer du produit d'origine

PERFORMANCE

Performance du rouleau	●●●○○
Bruit de mouvement	●●●○○
Attrition	●●●○○
Résistance à la corrosion	●●●○○

ATTRIBUTS DE BASE

Nom du produit	Agila
Type	Roulette pivotante avec Blocage total
Standard	EN12530 - Roulettes de dispositifs
Capacité de charge à 3 km/h	80 kg
Conducteur électrique	Oui
Inoxydable	Non
Statique Capacité de charge	160 kg
Plage de température (minimale)	-10 °C
Plage de température (maximale)	40 °C
Hauteur	138 mm

CHAPE

Matériau de la chape	Tôle d'acier, moyenne
Forme Chape	Galbé
Pivot	Deux courses de balles
Couleur de la chape	Zingué bleu
Déport	43.5 mm
Rayon d'encombrement	131 mm
Diamètre d'encombrement	262 mm

ROUE

Matériau du corps	Tôle d'acier
Bandage	Caoutchouc semi-élastique, noir, conducteur électrique
Roulement	Roulement à billes conique
Pare-fils	Avec protège-filet
Diamètre	100 mm
Largeur du Bandage	32 mm
Dureté du Bandage (A)	80 Shore A

RACCORD

Type de raccord	Extenseur synthétique, rond
Fixation expansible (minimale)	24 mm
Fixation expansible (maximum)	27 mm
Astuce	Veuillez indiquer le diamètre interne du tube requis lors de la commande.

© Copyright 2026 TENTE International GmbH

AGILA

2477DYK100R07-Ø24-27

EAN 4031582342215

BETTER MOBILITY. BETTER LIFE.

Dessins du produit

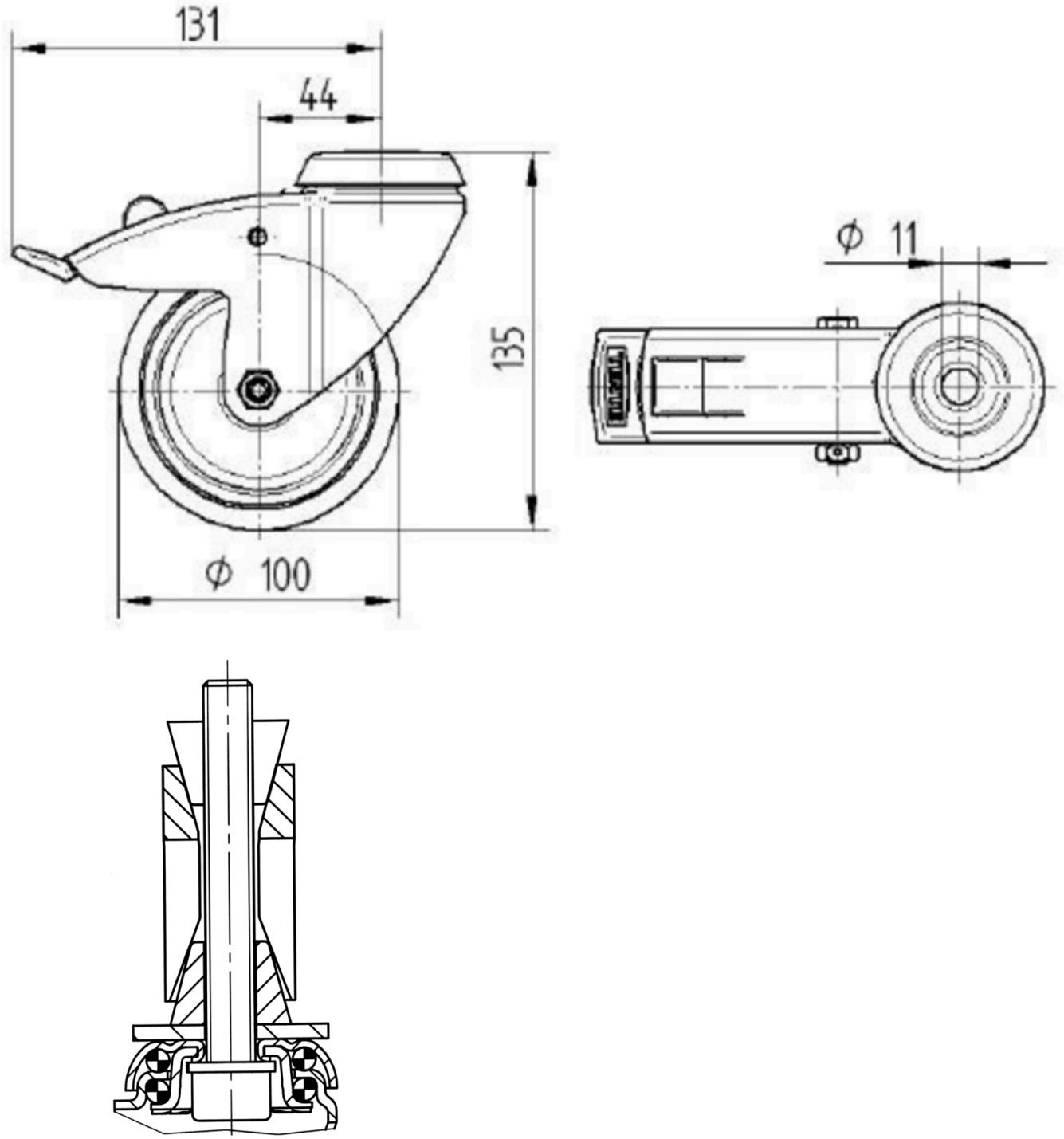

© Copyright 2026 TENTE International GmbH