ИНФОРМАЦИЯ ЗА ПРОДУКТА

AGILA

2477YGO125R07-Ø21,5-24

EAN 4031582341065



Изображението може да се различава от оригиналния продукт

ИЗПЪЛНЕНИЕ

Производителност на ролката	● ● ● ○ ○
Шум от движение	● ● ● ○ ○
Привличане	● ● ● ○ ○
Устойчив на корозия	● ● ● ○ ○

ОСНОВНИ АТРИБУТИ

Име на продукта	Agila
Тип	Въртящ се Колело с Пълно заключване
Стандартен	EN12530 – Изделителни колела
Товароносимост при 3 км/ч	100 kg
Електропроводим	Да
Неръждаемост	Не
Статичен Товароносимост	200 kg
Температурен диапазон (минимален)	-10 °C
Температурен диапазон (максимален)	40 °C
Обща височина	163 mm
Общо тегло	0.98 kg

ВИЛКА

Материал на корпуса	Стоманен лист, среден
Форма Вилица	Обхват
Въртящ се лагер	Две състезания с топка
Цвят	Синьо покритие
Изместване	41 mm
Радиус на завъртане	131 mm
Интерференция при завъртане	262 mm

КОЛЕЛО

Материал на тялото	Полипропилен, електропроводим
Материал на реазбата	Термопластичен каучук, електропроводим
Лагер	Плъзгащ лагер
Предпазители за резби	Без предпазно устройство за резба
Диаметър	125 mm
Ширина на Резба	32 mm
Твърдост на Резба (A)	87 Бръснач A

ПРИЛЯГАНЕ

Тип на фитинга	Синтетичен разширител, кръгъл
Удължаващи фитинги (минимум)	21.5 mm
Удължаващи фитинги (максимален)	24 mm
Намек	Моля, посочете необходимия вътрешен диаметър на епруветката, когато поръчвате.

© Copyright 2026 TENTE International GmbH

AGILA

2477YGO125R07-Ø21,5-24

EAN 4031582341065

Номер на поръчката 00036944

Чертежи на продукта

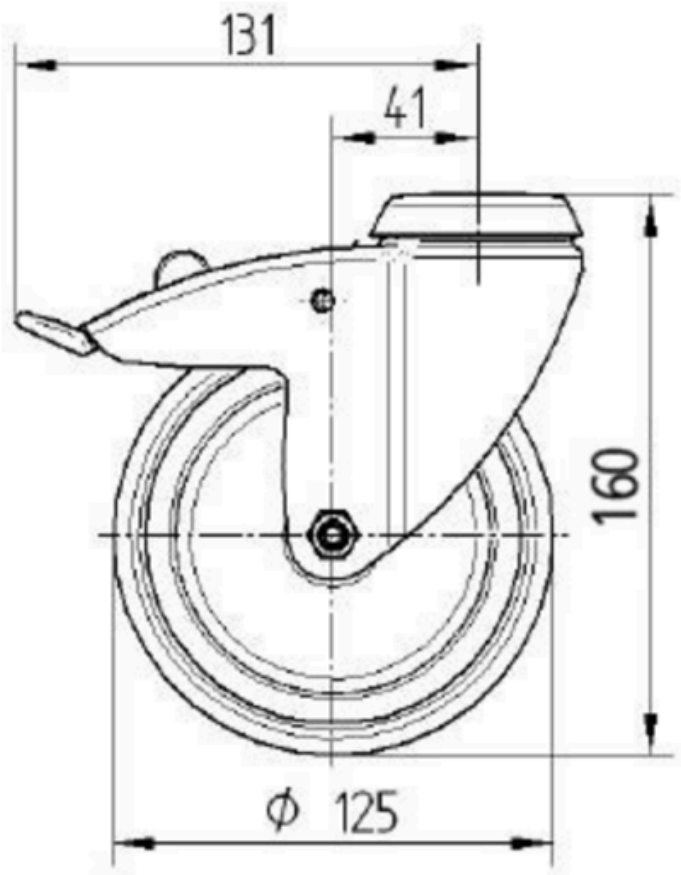

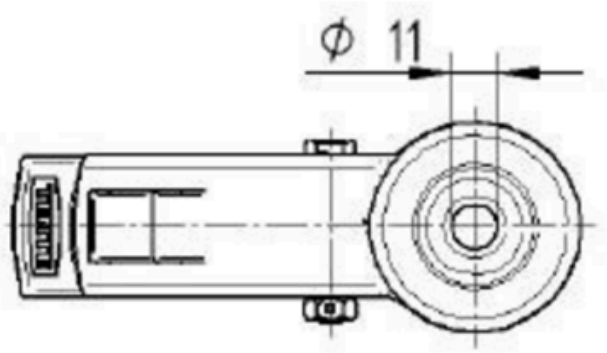

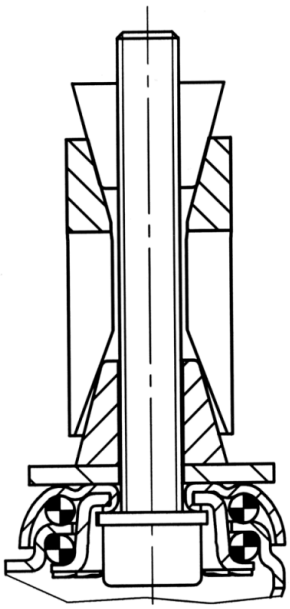

© Copyright 2026 TENTE International GmbH