PRODUCTINFORMATIE

KAPPA

9688FTP200P63 CL67 WH-w60

EAN 4031582316216



Afbeelding kan afwijken van het oorspronkelijke product

PRESTATIES

Rolprestaties	●●●●○
Bewegingsgeluid	●●●○○
Slijtage	●●●●○
Corrosiebestendigheid	●●●●○

KERNKENMERKEN

Productnaam	Kappa
Type	Bokwiel
Standaard	EN12533 - Zwaarlast wielen
Draagvermogen bij 4 km/h	1440 kg
Draagvermogen bij 6 km/h	1200 kg
Elektrisch geleidend	Nee
Roestvrij	Nee
Statisch draagvermogen	2400 kg
Temperatuurbereik (minimaal)	-10 °C
Temperatuurbereik (maximaal)	60 °C
Totale hoogte	245 mm
Totale breedte	98 mm
Totaal gewicht	6,57 kg

BEHUIZING

Materiaal van de behuizing	Gietijzer, of ijzer gesmeed, zwaar
Vork Vorm	Breed, Versterkt
Kleur	Blauw gepassiveerd
Lubrication nipple	1
Diameter koepel	96 mm

WIEL

Materiaal wielkern	Gietijzer
Materiaal loopvlak	Polyurethaan, Gegoten
Lagering	Precisie kogellagers
As	Geschroefd met moer
Wielkleur	Honinggeel (RAL1005)
Afdekkapjes	Met draadbeschermer
Diameter	200 mm
Breedte Loopvlak	60 mm
Breedte wielkern	60 mm
Hardheid van het Loopvlak (A)	92 Shore A
Hardheid van het Loopvlak (D)	42 Shore D

FITTING

Type bevestiging	Rechthoekige plaat
Lengte plaat	135 mm
Breedte plaat	110 mm
Lengte plaatgat (minimaal)	75 mm
Lengte plaatgat (maximaal)	80 mm
Breedte plaatgat (minimaal)	75 mm
Breedte plaatgat (maximaal)	105 mm
Diameter plaatgat	11 mm

© Copyright 2026 TENTE International GmbH

KAPPA

9688FTP200P63 CL67 WH-w60

EAN 4031582316216

Bestelnummer 00803487

Producttekeningen

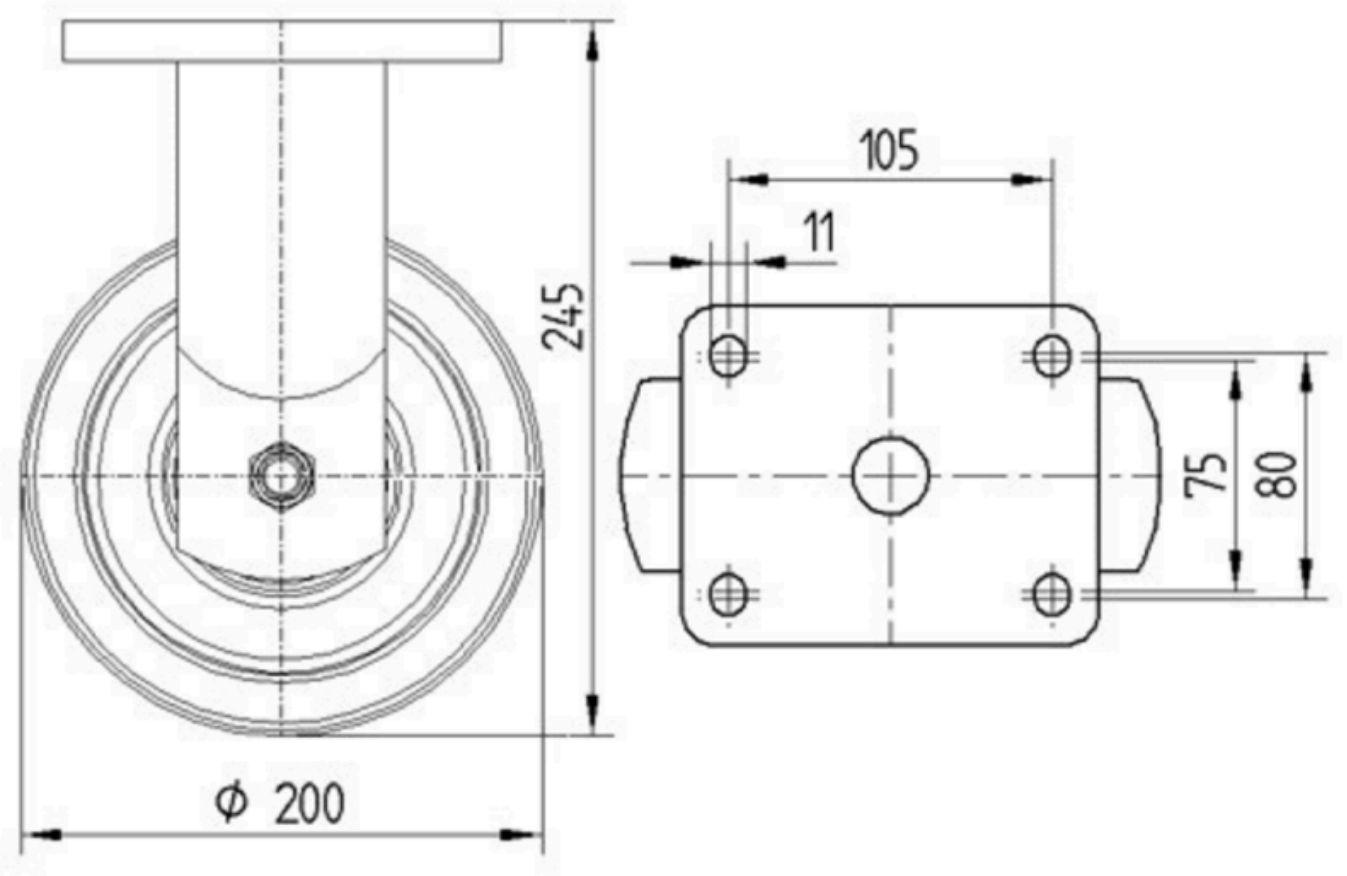

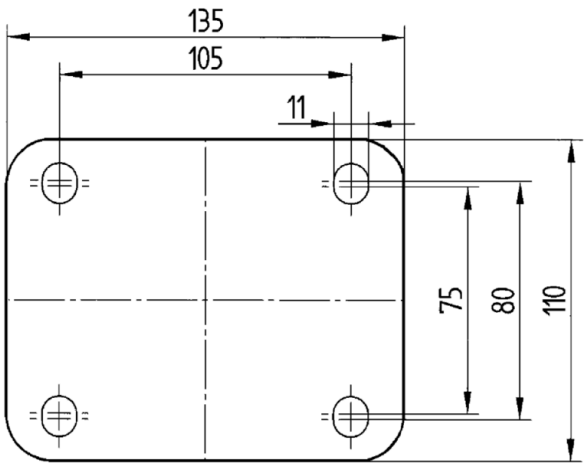

© Copyright 2026 TENTE International GmbH