INFORMACIJE O PROIZVODU

GALEA STAINLESS

5087PJC125P60-90x70

EAN 4031582367997



Slika se može razlikovati od originalnog proizvoda

PERFORMANSE

Performanse kotrljanja	●●●○○
Buka u pokretu	●●●○○
Ishrana	●●●○○
otpornost na rdju	●●●●●

OSNOVNI ATRIBUTI

Naziv proizvoda	Galea stainless
Tip	Okreni Tocak sa potpuna kocnica
Standard	EN12530 - Kastori uređaja
Nosivost na 3 km/h	100 kg
Električni provod	no
nerdjajuci	yes
Statički Nosivost	200 kg
Temperaturni opseg (Minimalno)	-20 °C
Opseg temperature (maksimalni)	60 °C
Sveukupna visina	163 mm
Ukupna težina	0.57 kg

KUCISTE

Materijal kućišta	poliamid
oblik viljuska	Zatvoreno
okretni lezaj	Dve trke za loptu, Ojacano ili nerdjajuci
ofset	40 mm
Otpor okretanju	205 mm

TOCAK

Materijal za telo	polipropilen
materijal omotaca	Termoplastična guma
Nošenje	precizini kuglicni lezaj, nerdjajuci
stitnici omotaca	Sa threadguard
Prečnik	125 mm
Širina omotac	30 mm
Teškoća gazećeg omotac (A)	87 Šora A

PRILAGOĐAVANJE

Tip uklapanja	Pravougaona ploča
Dužina ploče	90 mm
Širina ploče	70 mm
Dužina otvora ploče (Minimalno)	60 mm
Dužina otvora ploče (maksimalna)	70 mm
Širina otvora ploče (Minimalno)	50 mm
Širina otvora ploče (maksimalna)	55 mm
Prečnik otvora ploče	8 mm

© Copyright 2026 TENTE International GmbH

GALEA STAINLESS

5087PJC125P60-90x70

EAN 4031582367997

BETTER MOBILITY. BETTER LIFE.

Crteži proizvoda

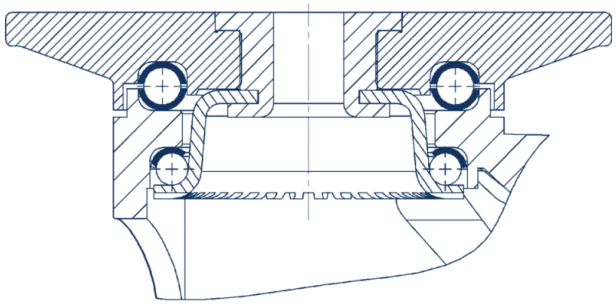

© Copyright 2026 TENTE International GmbH