INFORMATIONS SUR LE PRODUIT

DURATECH SILENT

UOT 125x40-Ø8,4 HL45

EAN 4031582338058



L'image peut différer du produit d'origine

PERFORMANCE

Performance du rouleau	●●●○○
Bruit de mouvement	●●●●○
Attrition	●●●●○
Résistance à la corrosion	●●●○○

ATTRIBUTS DE BASE

Nom du produit	Duratech silent
Type	Roue
Standard	EN12532 - Équipement de transport
Capacité de charge à 4 km/h	300 kg
Conducteur électrique	Non
Inoxydable	Non
Statique Capacité de charge	600 kg
Plage de température (minimale)	-30 °C
Plage de température (maximale)	80 °C
Poids global	0.38 kg

ROUE

Matériau du corps	Polyamide
Bandage	Identique au corps de Roue
Roulement	Roulement à billes de précision, amorti
Couleur Roue	Blanc naturel
Diamètre	125 mm
Largeur du Bandage	40 mm
Diamètre du trou de l'Axe	8.4 mm
Longueur de moyeu	45 mm
Largeur du corps	40 mm
Dureté du Bandage (D)	75 Shore D

© Copyright 2026 TENTE International GmbH

DURATECH SILENT

UOT 125x40-Ø8,4 HL45

EAN 4031582338058

Numéro de commande 00033628

Dessins du produit

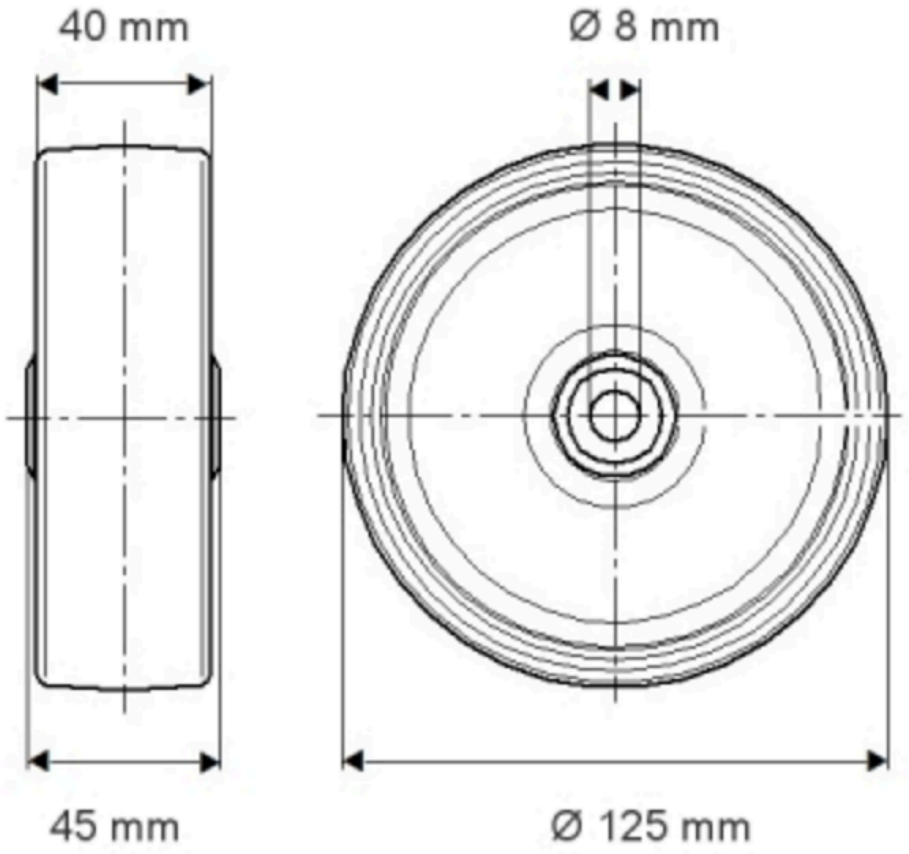

© Copyright 2026 TENTE International GmbH