INFORMATIONS SUR LE PRODUIT

DURATECH

UOO050x20-Ø8 Natur

EAN 4031582447699



L'image peut différer du produit d'origine

ROUE

Matériau du corps	Polyamide
Bandage	Identique au corps de Roue
Roulement	Moyeu lisse
Pare-fils	Sans protège-filet
Diamètre	50 mm
Largeur du Bandage	20 mm
Diamètre du trou de l'Axe	8 mm
Longueur de moyeu	21.7 mm
Dureté du Bandage (D)	75 Shore D

PERFORMANCE

Performance du rouleau	●●●○○
Bruit de mouvement	●●●○○
Attrition	●●●●●
Résistance à la corrosion	●●●○○

ATTRIBUTS DE BASE

Nom du produit	Duratech
Type	Roue
Standard	EN12530 - Roulettes de dispositifs
Capacité de charge à 3 km/h	55 kg
Conducteur électrique	Non
Inoxydable	Non
Statique Capacité de charge	110 kg
Plage de température (minimale)	-40 °C
Plage de température (maximale)	80 °C
Poids global	0.02 kg

© Copyright 2026 TENTE International GmbH

DURATECH

UOO050x20-Ø8 Natur

EAN 4031582447699

BETTER MOBILITY. BETTER LIFE.

Dessins du produit

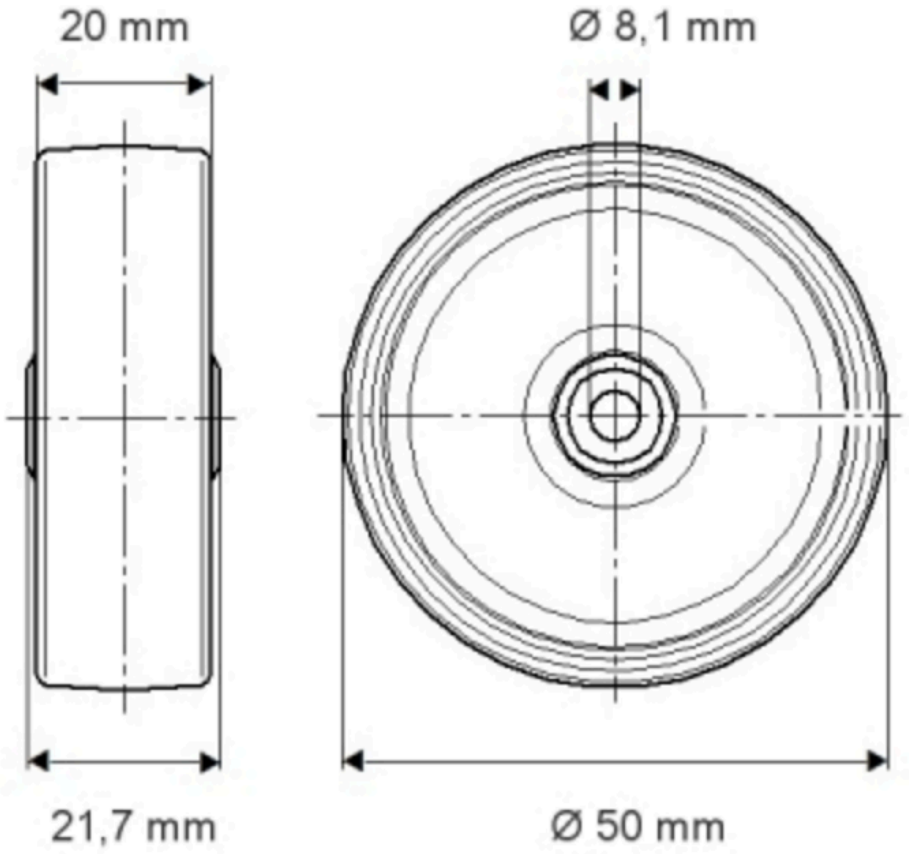

© Copyright 2026 TENTE International GmbH