INFORMĀCIJA PAR PRODUKTU

LINEA

5941UAP150P52 ral7001

EAN 4031582411676

BETTER MOBILITY. BETTER LIFE.



Attēls var atšķirties no oriģinālā produkta

VEIKTSPĒJA

Ruļļa veiktspēja	●●●●●
Kustības troksnis	●●●●○
Nodilums	●●●●○
Korozijas izturīgs	●●●●○

PAMATA ATRIBŪTI

Produkta nosaukums	Linea
Korpusa tips	Grozāmais atbalsta ritenis ar virziena bloķēšanu
Standarta	EN12530 - Ierīču atbalsta riteņi
Kravnesība pie 3 km/h	110 kg
Elektrovadītspējīga	Nē
Nerūsējošais	Nē
Statiskā kravnesība	220 kg
Temperatūras diapazons (minimālais)	-20 °C
Temperatūras diapazons (maksimālais)	60 °C
Kopējais augstums	170 mm
Kopējais platums	89 mm
Kopējais svars	1,25 kg

KRONŠTEINIS

Mājokļa materiāls	Poliamīds
Dakšas forma	Dubultā riteņa kronšteinis
Grozāmais gultnis	Precīzijas lodīšu gultnis
Krāsa	Sudraba pelēka (RAL7001)
Ofsets	52 mm
Pagrieziena rādiuss	156 mm
Grozāms savienojums	312 mm
Kupola diametrs	56 mm

RITENIS

Korpusa materiāls	Poliamīds
Protektora materiāls	Poliuretāns, injicēts
Gūltnis	Cuscinetti a sfere di precisione
Izplešanās armatūra	Ar vītņu aizsargu
Diametrs	150 mm
Protektora platums	22 mm
Protektora cietība (A)	92 Krasts A

UZSTĀDĪŠANA

Uzstādīšanas veids	Taisnstūra plāksne, US- skrūvju atstatums
Plāksnes garums	90 mm
Plāksnes platums	75 mm
Plāksnes atveres garums (minimālais)	72 mm
Plāksnes atveres garums (maksimālais)	76 mm
Plāksnes atveres platums (minimālais)	44,5 mm
Plāksnes atveres platums (maksimālais)	52 mm
Plāksnes atveres diametrs	11 mm

Vācijas dizaineru klubs

Interzum balva

«IF Design» balva

© Copyright 2026 TENTE International GmbH

LINEA

5941UAP150P52 ral7001

EAN 4031582411676

BETTER MOBILITY. BETTER LIFE.

Produkta rasējumi

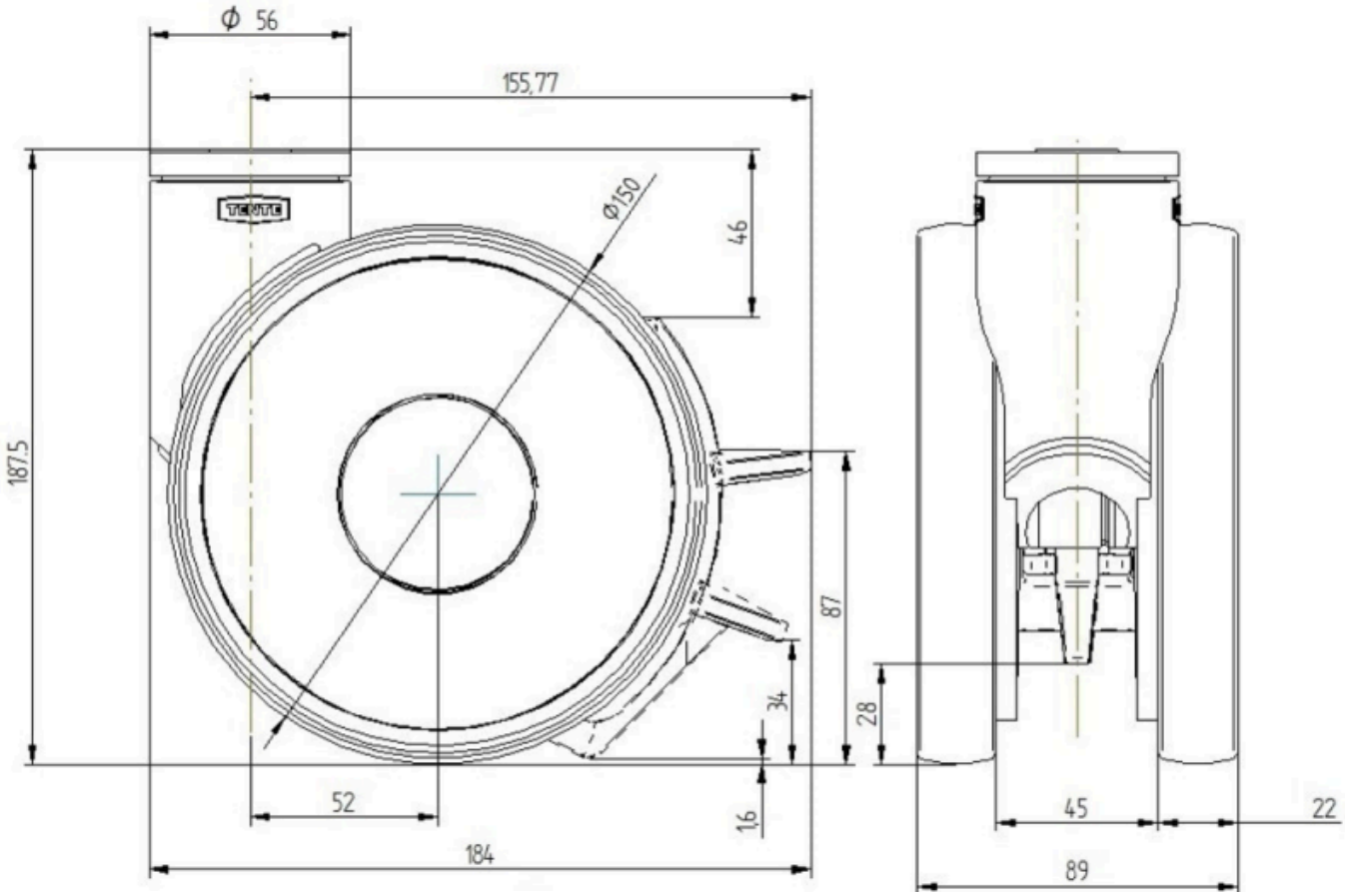

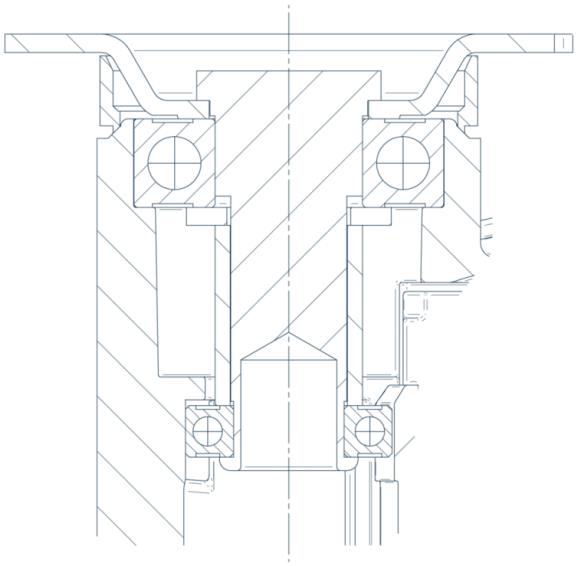

Vācijas dizaineru klubs

Interzum balva

«IF Design» balva

© Copyright 2026 TENTE International GmbH