INFORMACE O PRODUKTU

ZETA REVERSE

468BTOO125P63 180°

EAN 4031582398205



Obrázek se může lišit od původního produktu

VÝKON

Valivý odpor	●●●●○
Hlučnost	●○○○○
Opotřebení	●●●●●
Odolné vůči korozi	●●●○○

ZÁKLADNÍ ATRIBUTY

Název produktu	Zeta reverse
Typ	Otočné Kolečko s Totální brzda a pružinovým Směrová brzda
Norma	EN12532 – Přepravní vybavení
Nosnost 4 km/h	700 kg
Nosnost 6 km/h	560 kg
Elektrické vodivé	Ne
Nerezové	Ne
Statická Nosnost	1400 kg
Rozsah teploty (minimální)	-40 °C
Teplotní rozsah (maximální)	80 °C
Celková výška	164 mm
Celková hmotnost	2,85 kg

UCHYCENÍ

Materiál pouzdra	Ocelový plech, velmi těžký
Tvar Vidlice	Široký, Vyztužené
Otočné ložisko	Dva kulové závody, Vyztužené nebo Nerezové
Barva vidlice	Pasivováno modrou
Vyosení	60 mm
Průměr otáčení	360 mm

KOLO

Materiál středu	Polyamid, těžký
Materiál běhounu	Identické s tělem Kolo
Ložisko	Ložisko
Osa kola	Šroub s maticí
Ochranná krytka	Bez pouzdra
Průměr	125 mm
Šířka Běhoun	50 mm
Tvrdost Běhoun (D)	75 Shore D

MONTÁŽ

Typ uchycení	Obdélníková destička
Délka plotny	137 mm
Šířka plotny	105 mm
Délka otvoru plotny (maximální)	105 mm
Šířka otvoru plotny (minimální)	75 mm
Šířka otvoru plotny (maximální)	80 mm
Průměr otvoru plotny	11 mm

© Copyright 2026 TENTE International GmbH

ZETA REVERSE

468BTOO125P63 180°

EAN 4031582398205

Objednací číslo 00860931

Výkresy produktu

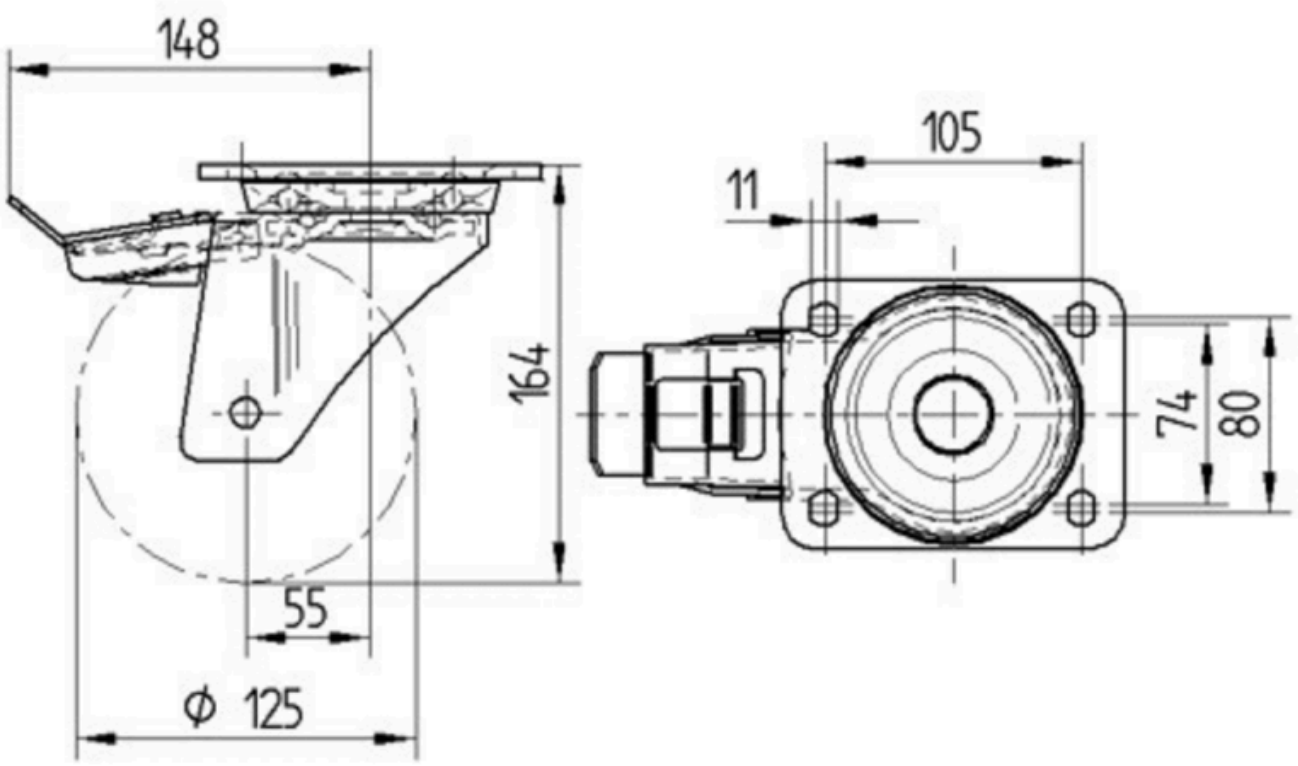

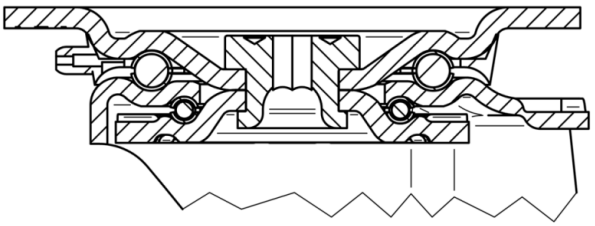

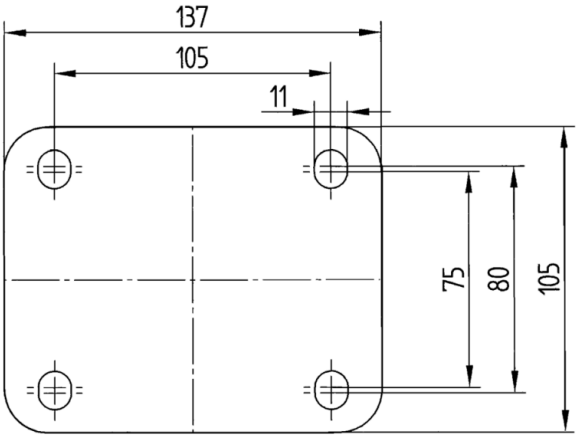

© Copyright 2026 TENTE International GmbH