INFORMATIONS SUR LE PRODUIT

ALPHA STAINLESS

8477UOO160P63

EAN 4031582313123



Image non contractuelle, peut différer du produit d'origine

PERFORMANCE

Performance de roulage	●●●○○
Bruit de mouvement	●●●○○
Usure	●●●●○
Résistance à la corrosion	●●●●●

ATTRIBUTS PRINCIPAUX

Nom du produit	Alpha stainless
Type	Roulette pivotante à blocage total
Norme	EN12532 - roulette de manutention
Capacité de charge à 4 km/h	500 kg
Conducteur d'électricité	Non
Inoxydable	Oui
Capacité de charge statique	1000 kg
Plage de température (minimale)	-40 °C
Plage de température (maximale)	80 °C
Hauteur	200 mm
Largeur totale	96 mm
Poids	2,14 kg

CHAPE

Matériau de la chape	Acier Inoxydable (roulettes industrielles)
Forme de la chape	Galbée
Pivot	Double rangée de billes,
Couleur de la chape	Acier Inoxydable
Déport	60 mm
Rayon d'encombrement	167 mm
Diamètre d'encombrement	334 mm
Diamètre du dôme	96 mm

ROUE

Corps de roue	Polyamide
Bandage	Identique au corps de roue
Roulement	Moyeu lisse
Axe	axe de roue boulonné
Couleur de la roue	Blanc naturel
Pare-fils	Sans pare-fils
Diamètre	160 mm
Largeur du bandage	40 mm
Largeur du corps de roue	40 mm
Dureté du bandage (D)	75 Shore D

FIXATION

Type de fixation	Platine rectangulaire
Longueur de la platine	137 mm
Largeur de la platine	105 mm
Longueur des trous de la platine (minimum)	75 mm
Longueur des trous de la platine (maximum)	80 mm
Largeur des trous de la platine (minimum)	75 mm
Largeur des trous de la platine (maximum)	105 mm
Diamètre des trous de la platine	11 mm

© Copyright 2026 TENTE International GmbH

ALPHA STAINLESS

8477UOO160P63

EAN 4031582313123

Numéro de commande 00035544

Dessins du produit

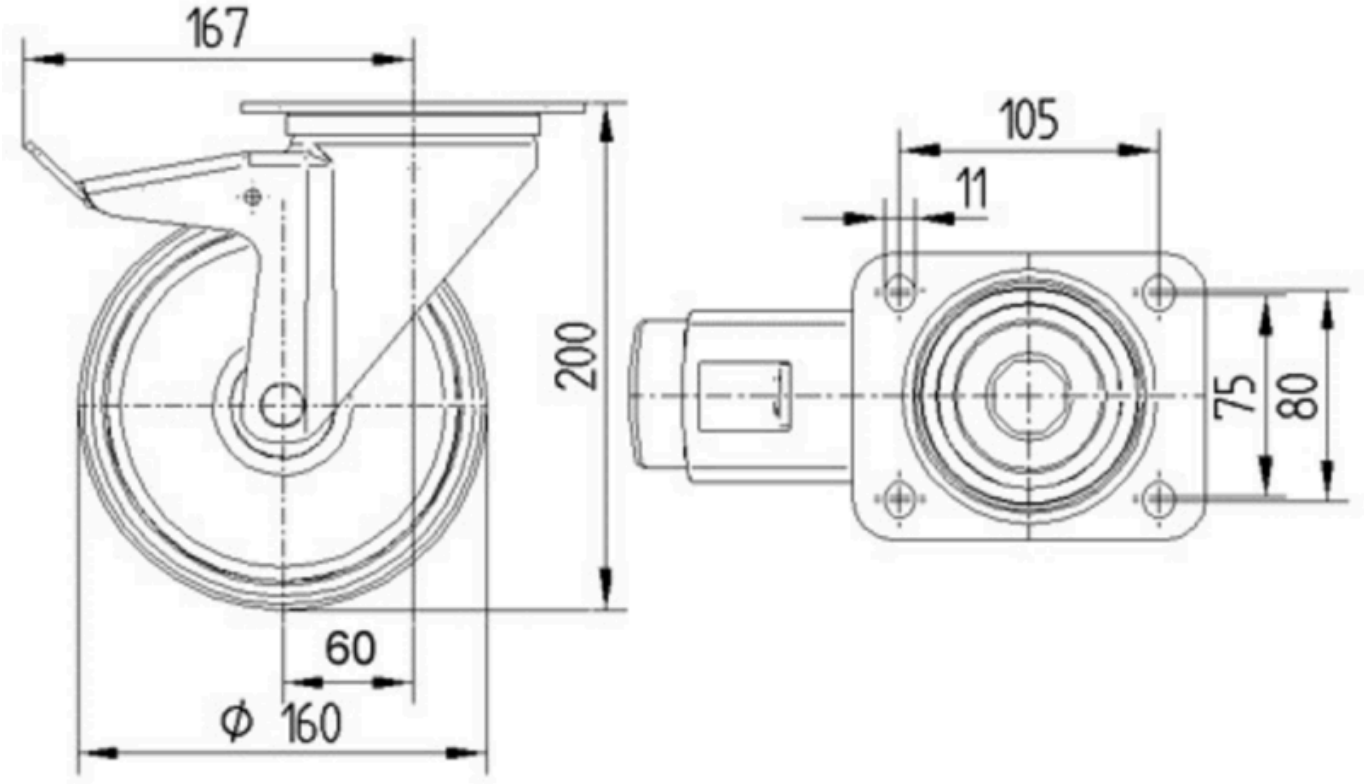

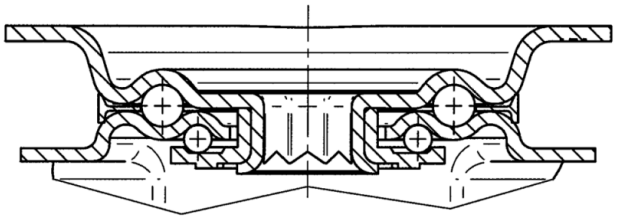

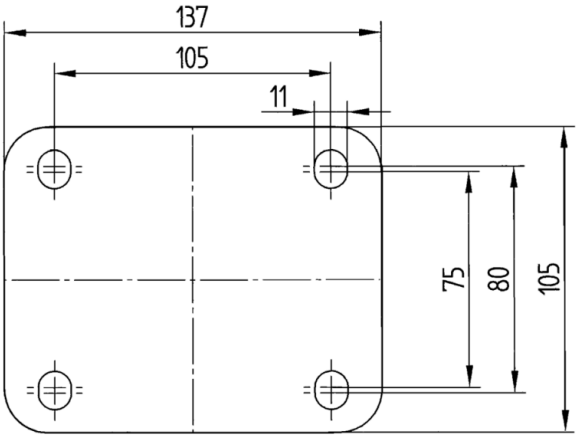

© Copyright 2026 TENTE International GmbH